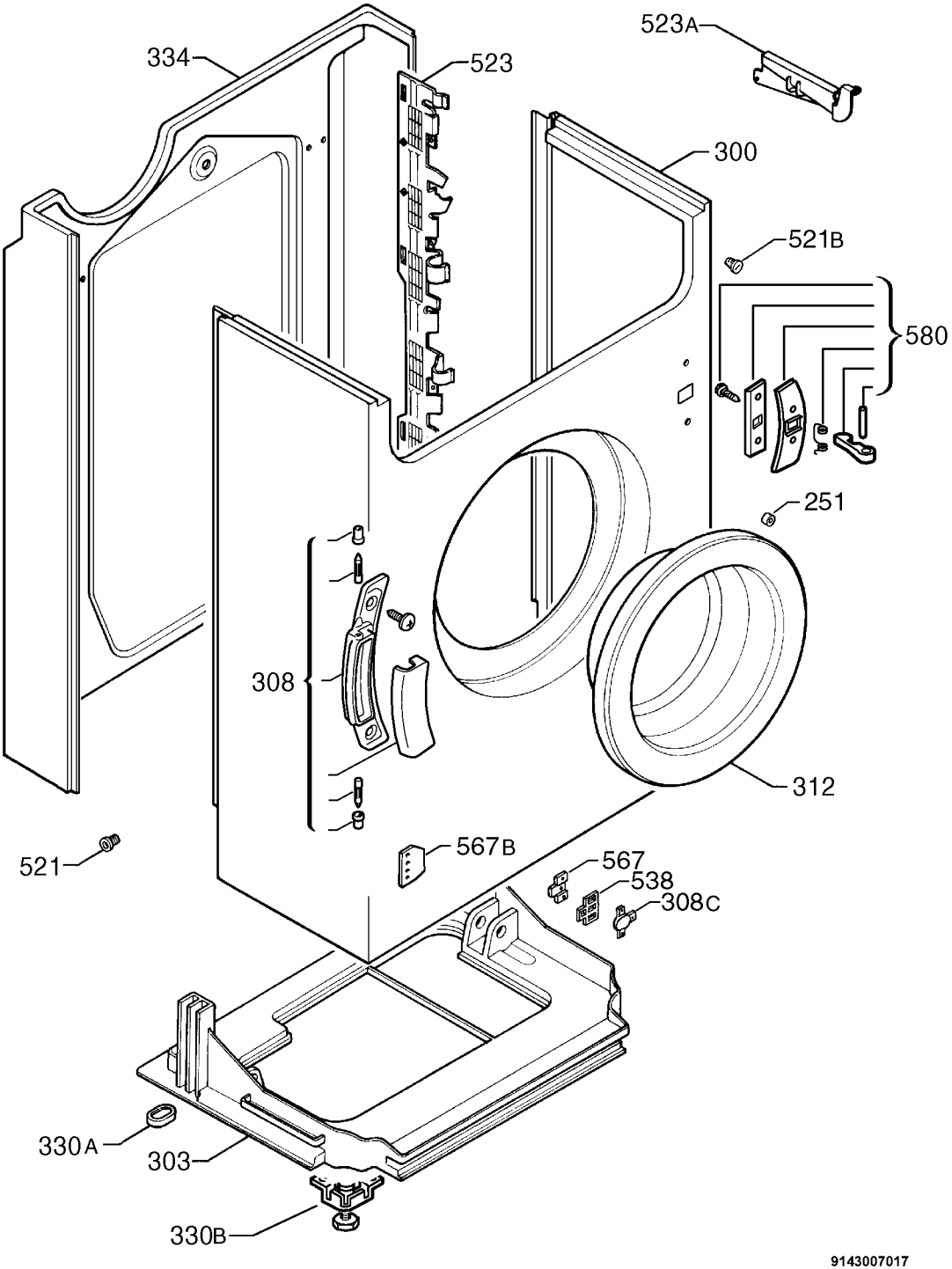
523A
334
523
300
521B
580
251
308
312
521
567B
567
538
308C
330A
303
330B
9143007017