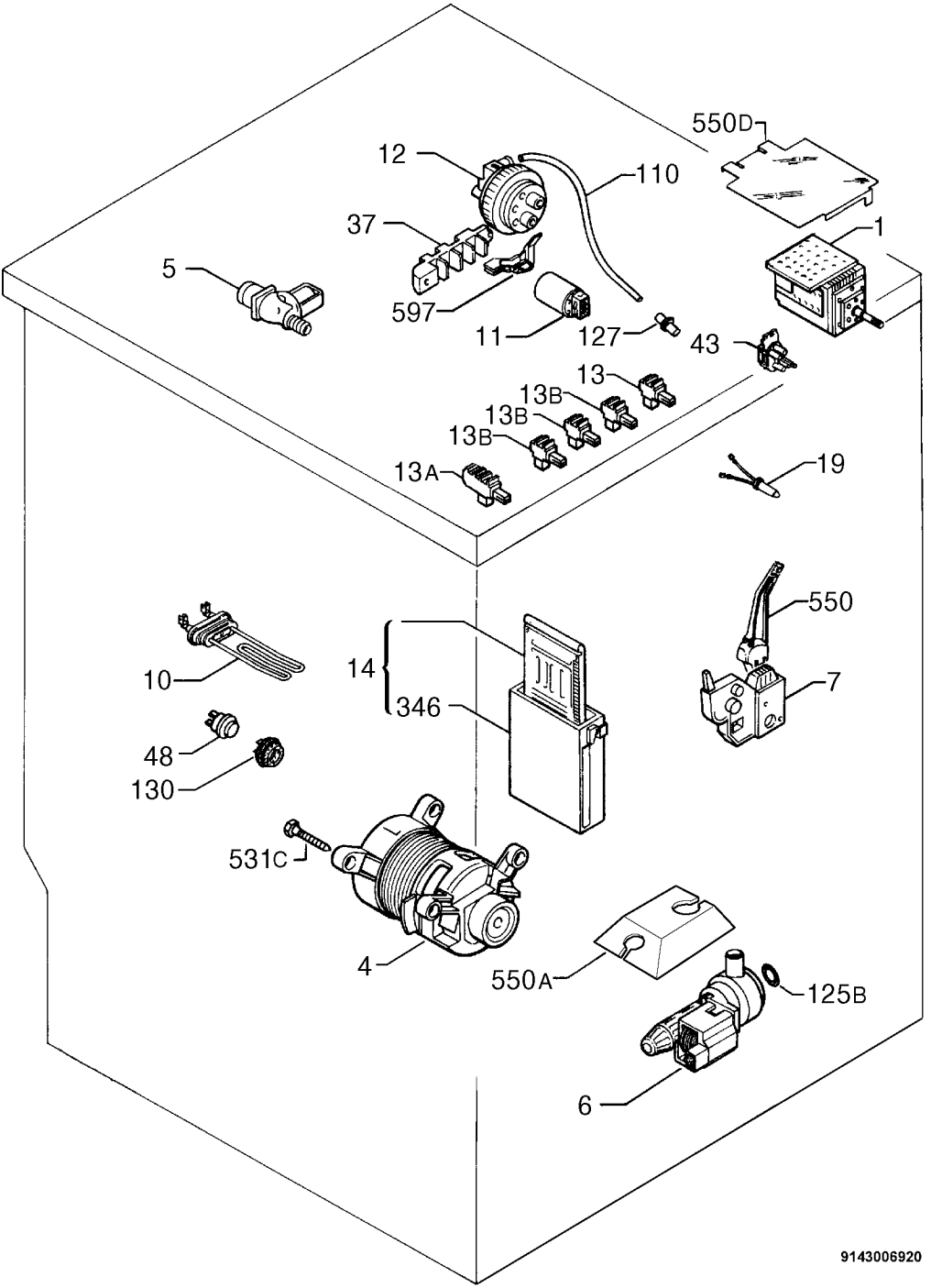
550D
12
110
37
1
5
597
11
127
43
13
13B
13B
13B
13A
19
550
10
14
346
7
48
130
531C
4
550A
125B
6
9143006920