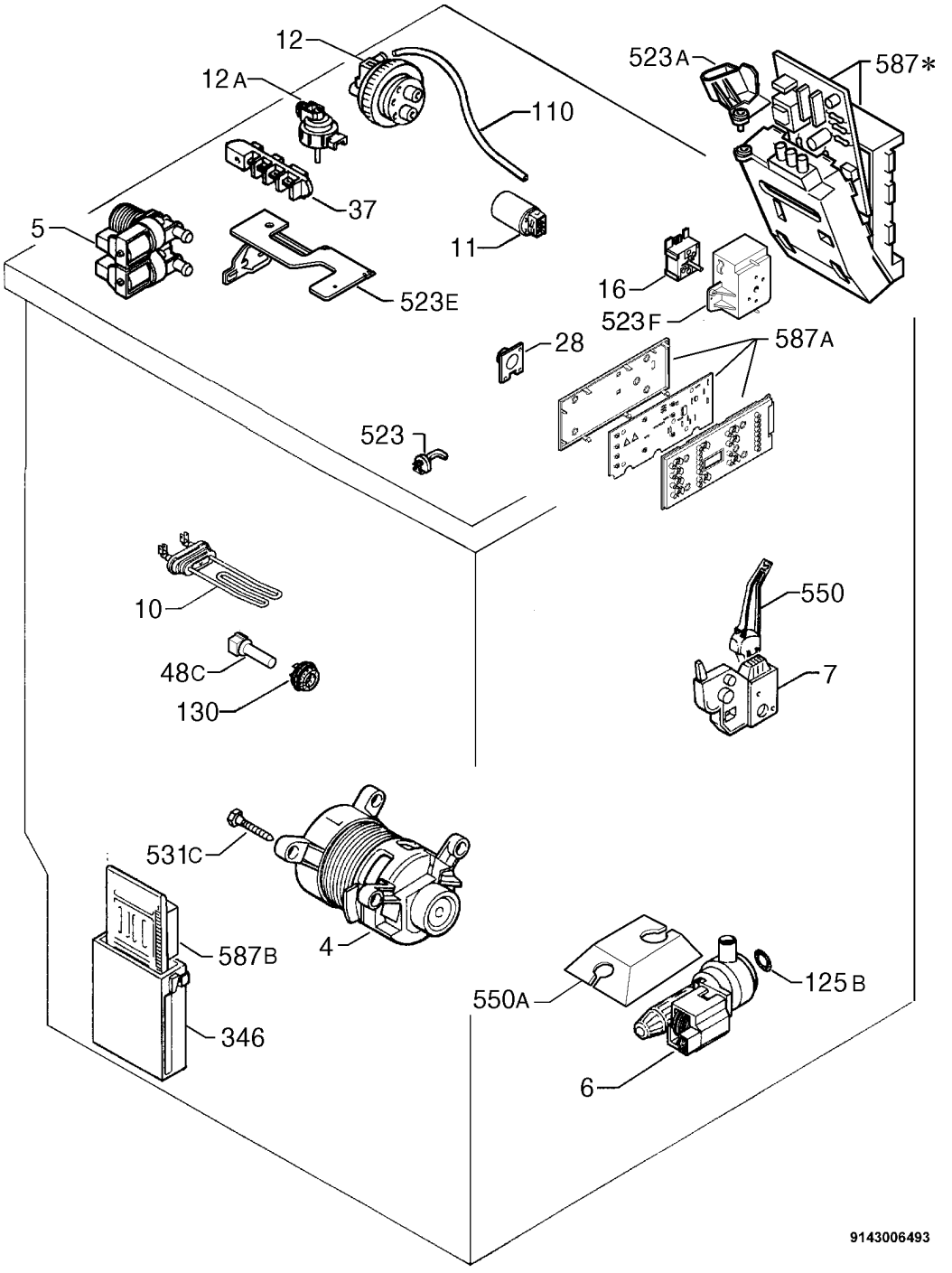

ATTENZIONE ! La scheda non è configurata. Per la configurazione utilizzare il cod. 990 (non è un ricambio).

IMPORTANT! No configuration has been performed on the PCB. For its configuration please use the code no. 990 (it is not a spare part).

*** ACHTUNG! Die Elektronik wurde nicht konfiguriert. Die Konfiguration wird durch die Code 990 aüsgefuhrt (es andelt sich nicht um ein Ersatzteil).**

ATTENTION! le module électronique n'a pas été configuré. Pour sa configuration utiliser le code 990 (il ne s'agit pas d'une pièce de rechange).