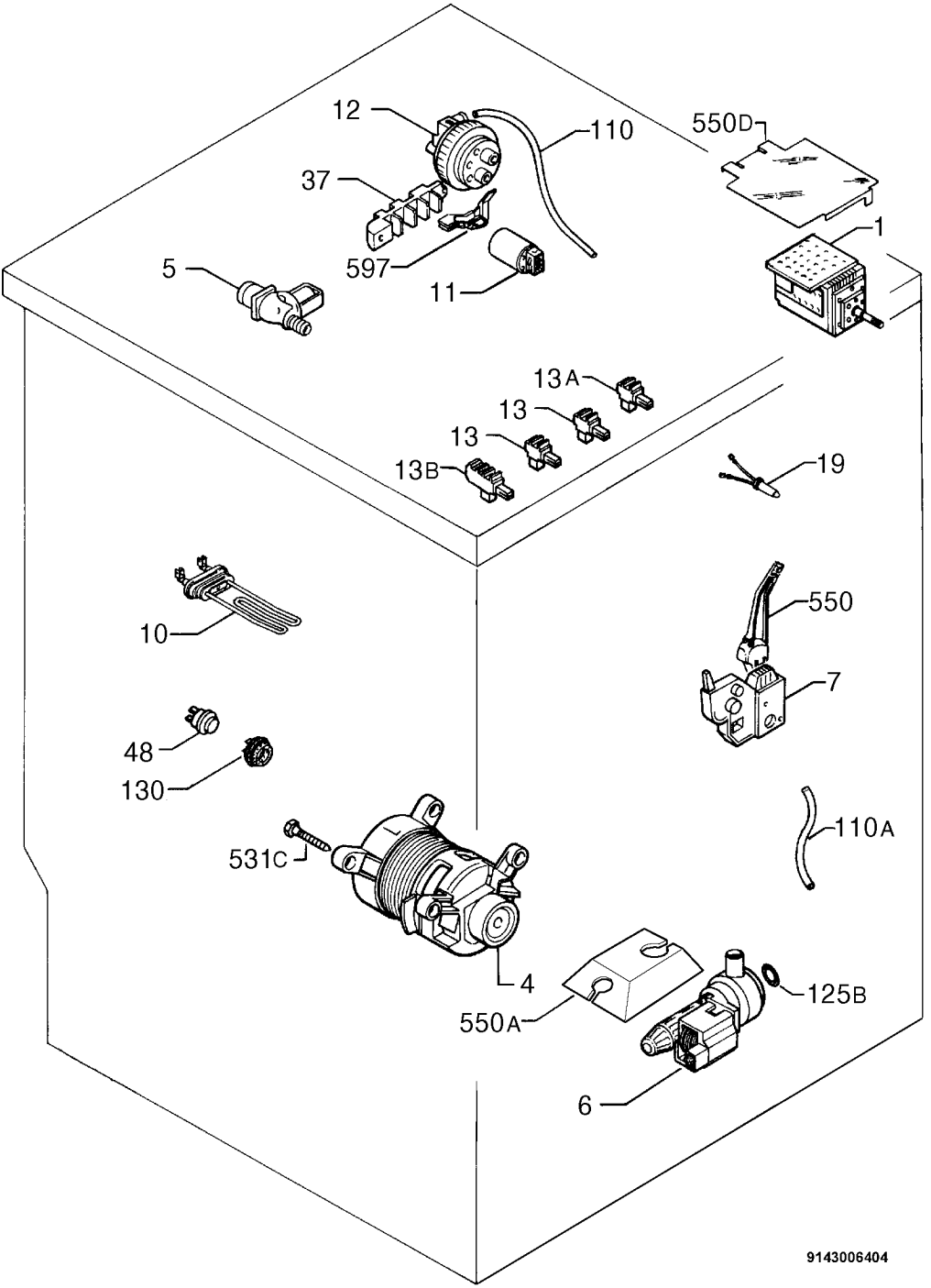
12
110
550D
37
1
5
597
11
13A
13
13
13B
19
10
550
7
48
130
110A
531C
4
550A
125B
6
9143006404