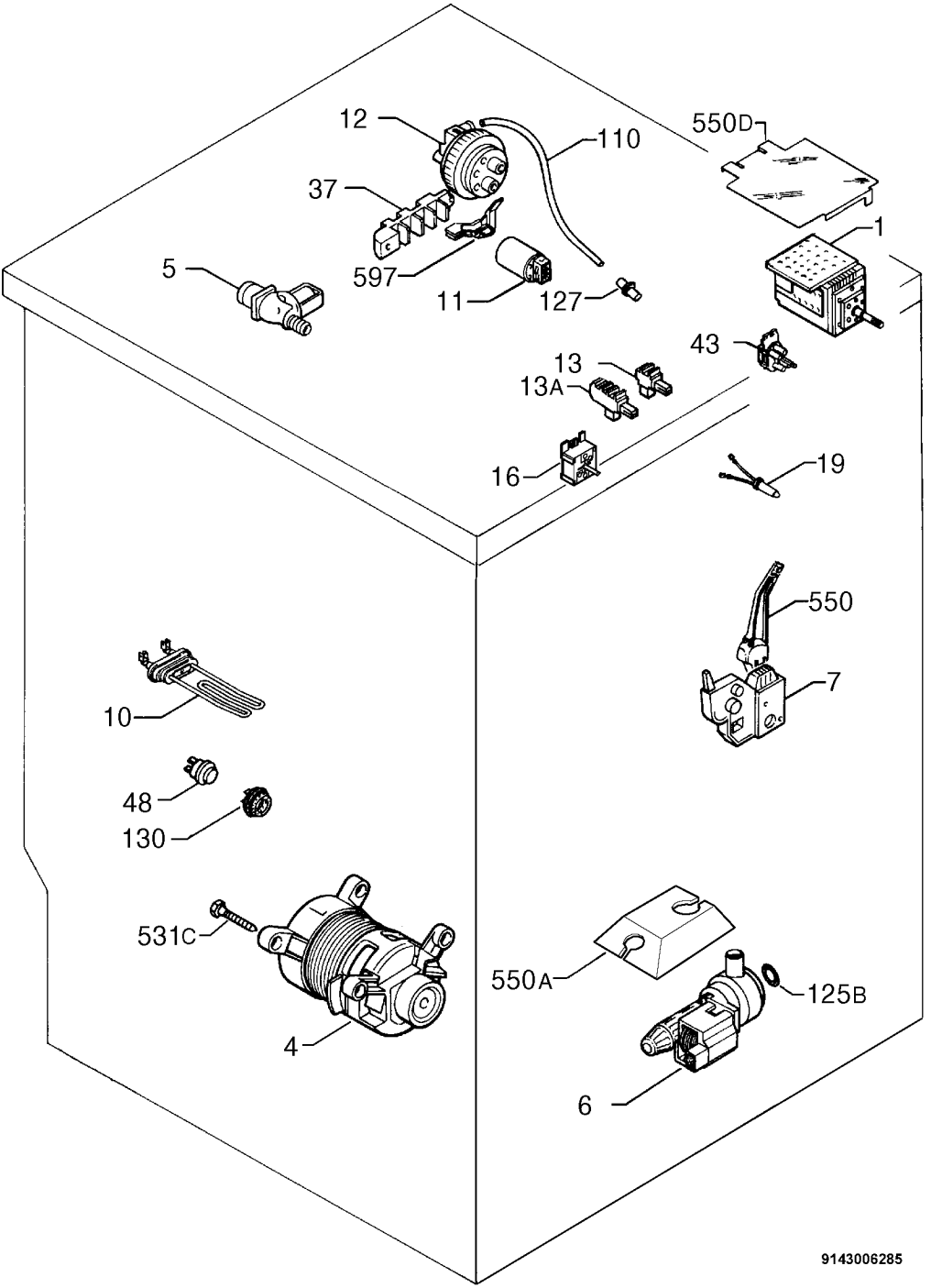
12
110
550D
37
1
5
597
11
127
43
13
13A
16
19
550
7
10
48
130
531C
550A
125B
4
6
9143006285