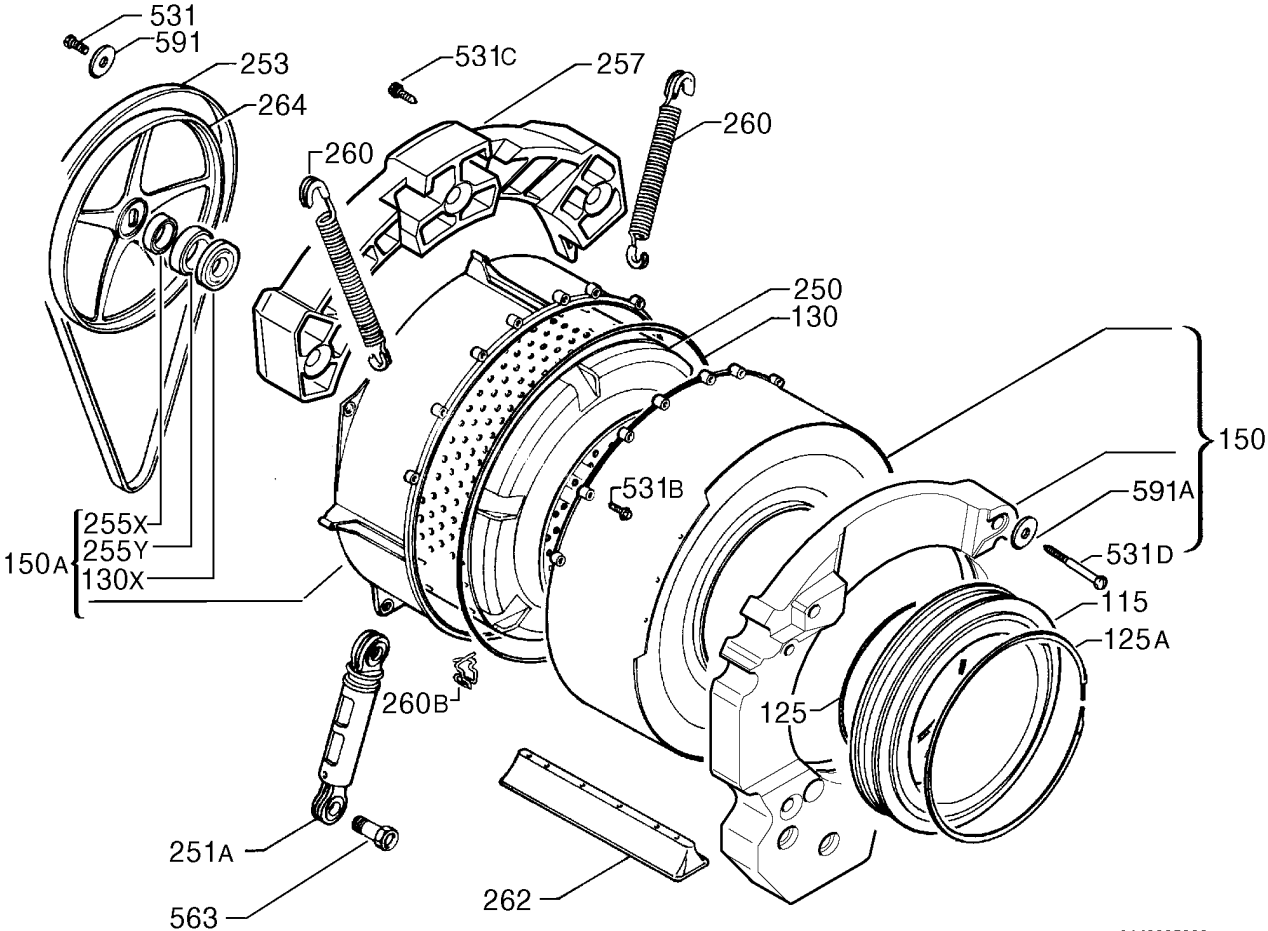
531
591
253
264
531C
257
260
260
250
130
150
531B
591A
531D
115
125A
125
255X
255Y
130X
150A
260B
251A
563
262
9143005803