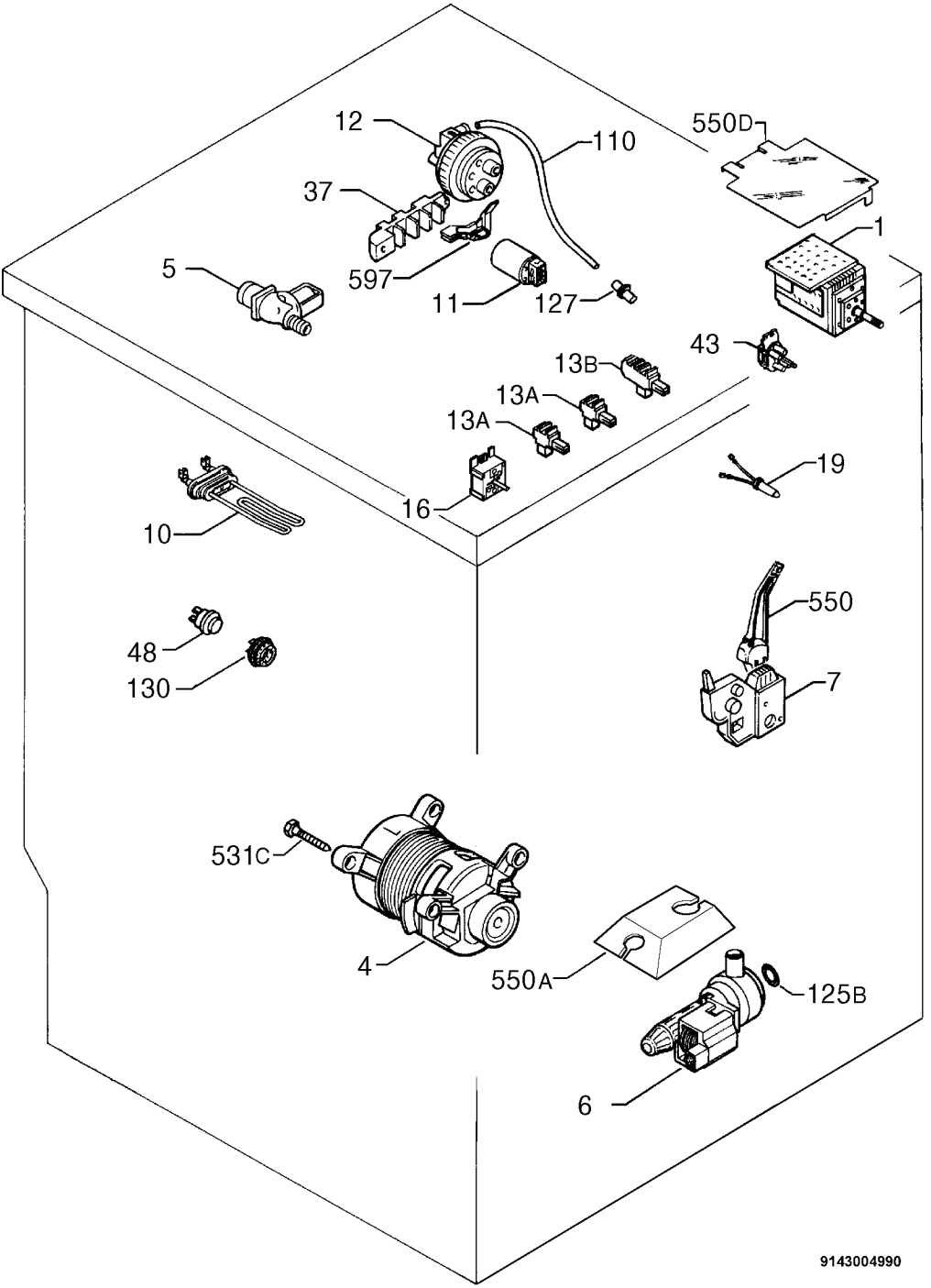
12
110
550D
37
1
5
597
11
127
43
13B
13A
13A
19
16
10
550
48
130
7
531C
4
550A
125B
6
9143004990