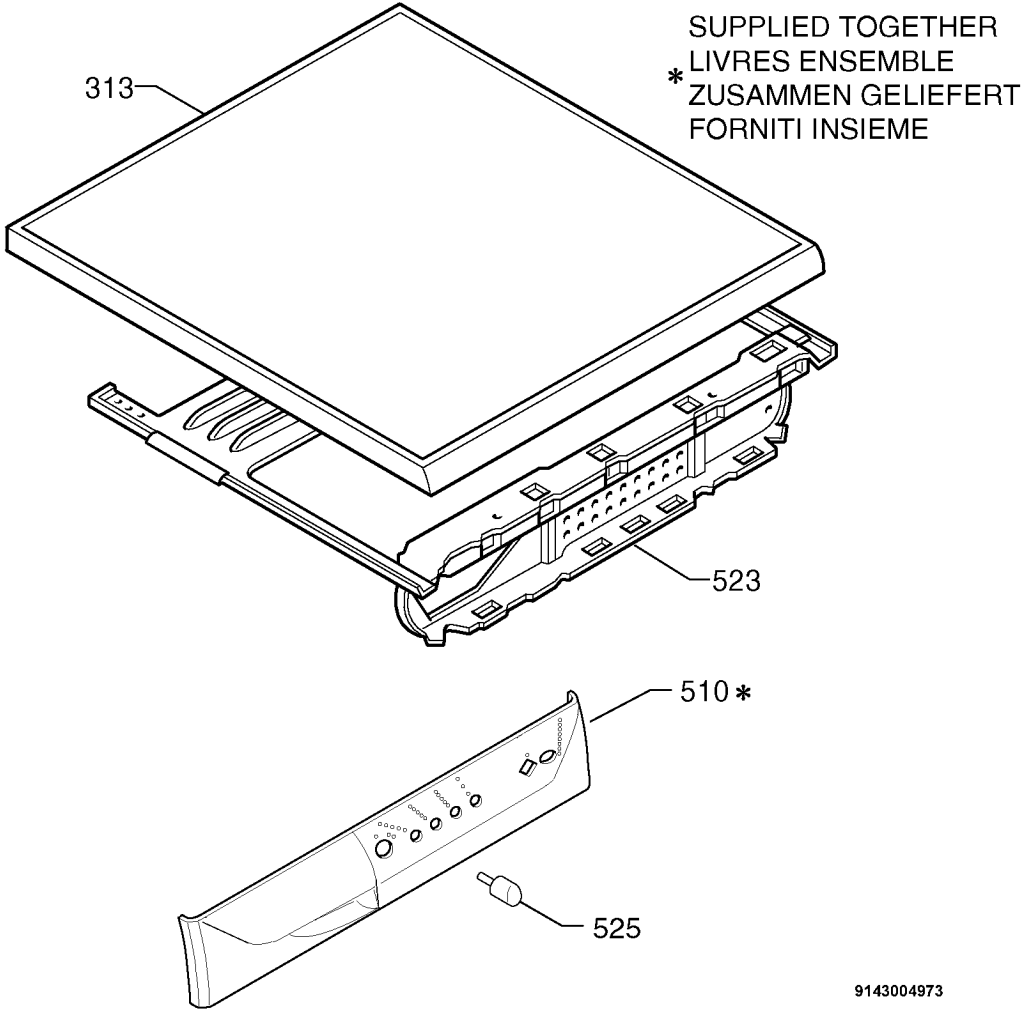
SUPPLIED TOGETHER
LIVRES ENSEMBLE
* ZUSAMMEN GELIEFERT
FORNITI INSIEME
313
523
510 *
525
9143004973