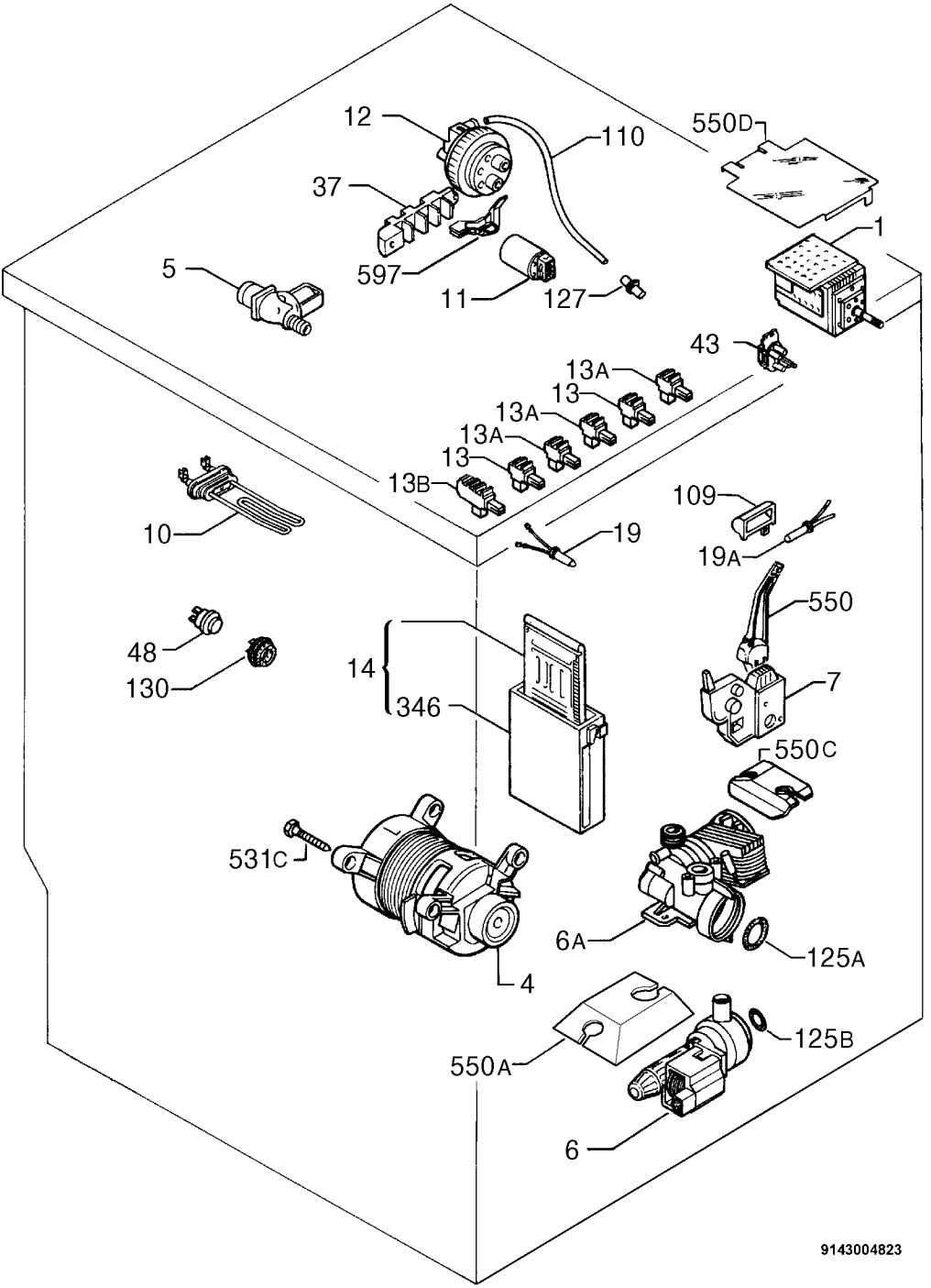
12
110
550D
37
1
5
597
11
127
43
13A
13
13A
13A
13
13B
109
10
19
19A
550
48
14
7
130
346
550C
531C
6A
125A
4
125B
550A
6
9143004823