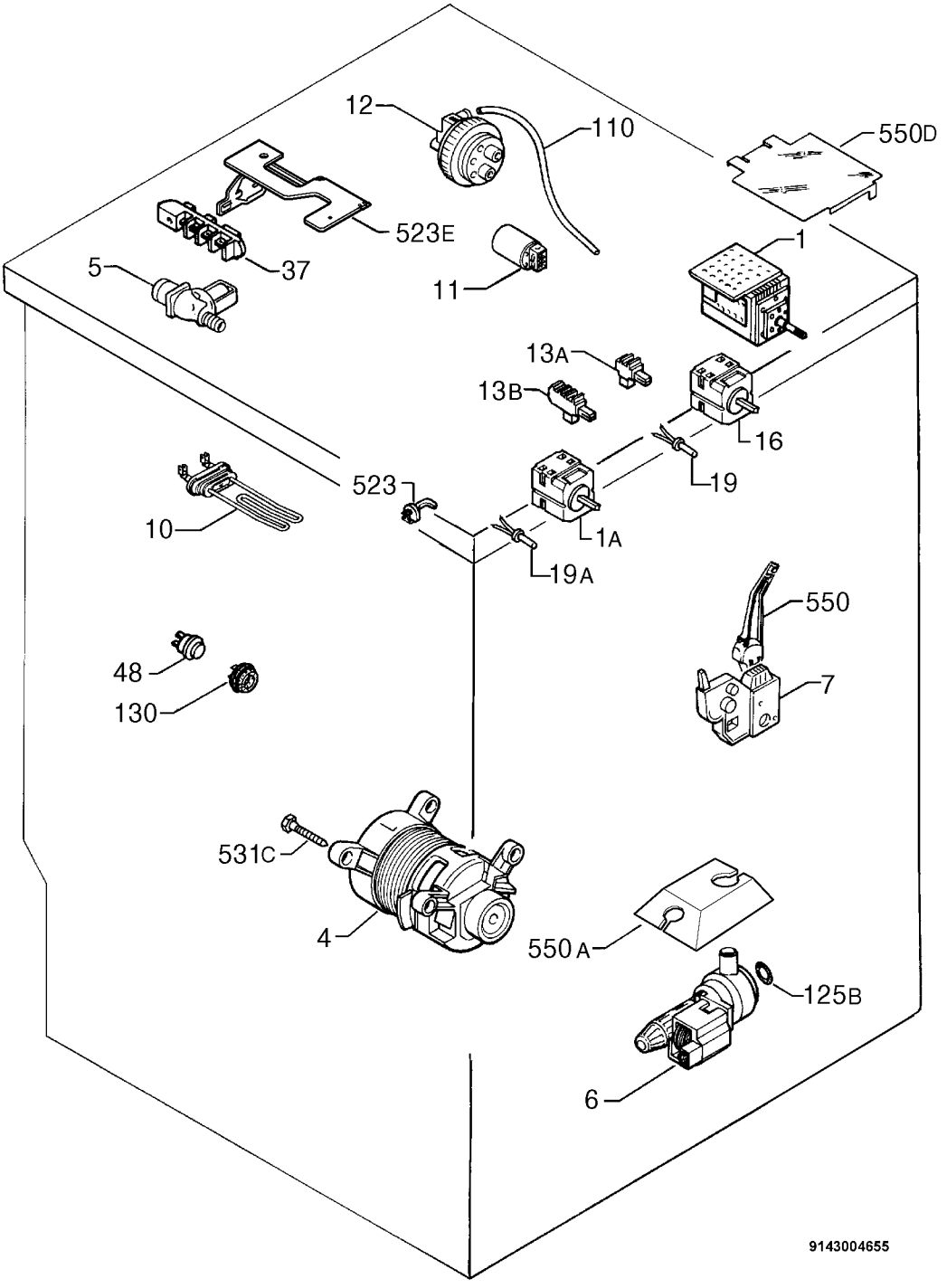
12
110
550D
523E
37
5
11
1
13A
13B
16
19
523
10
1A
19A
550
48
130
7
531C
4
550 A
125B
6
9143004655