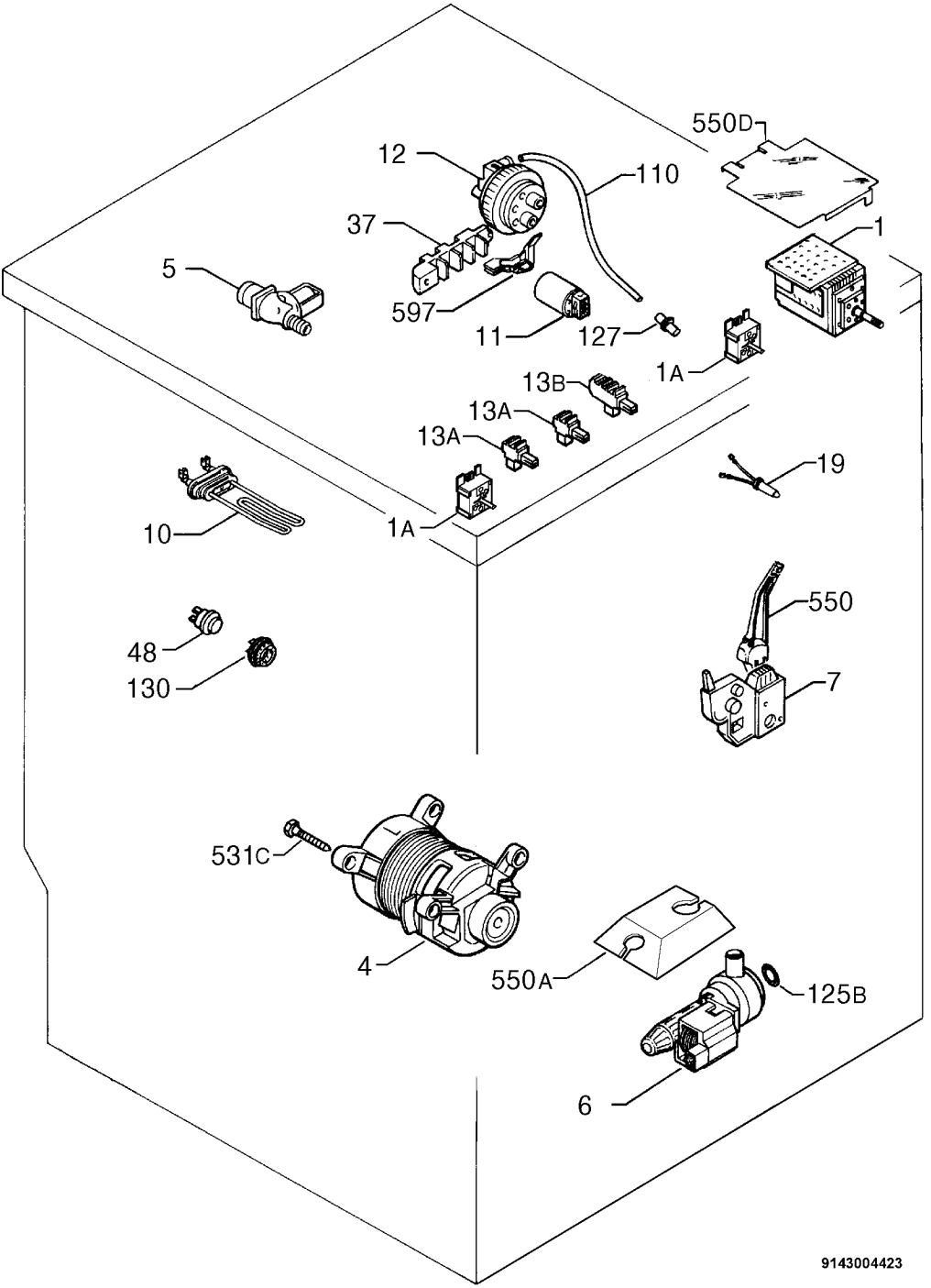
550D
12
110
37
1
5
597
11
127
1A
13B
13A
13A
19
10
1A
550
48
130
7
531C
4
550A
125B
6
9143004423