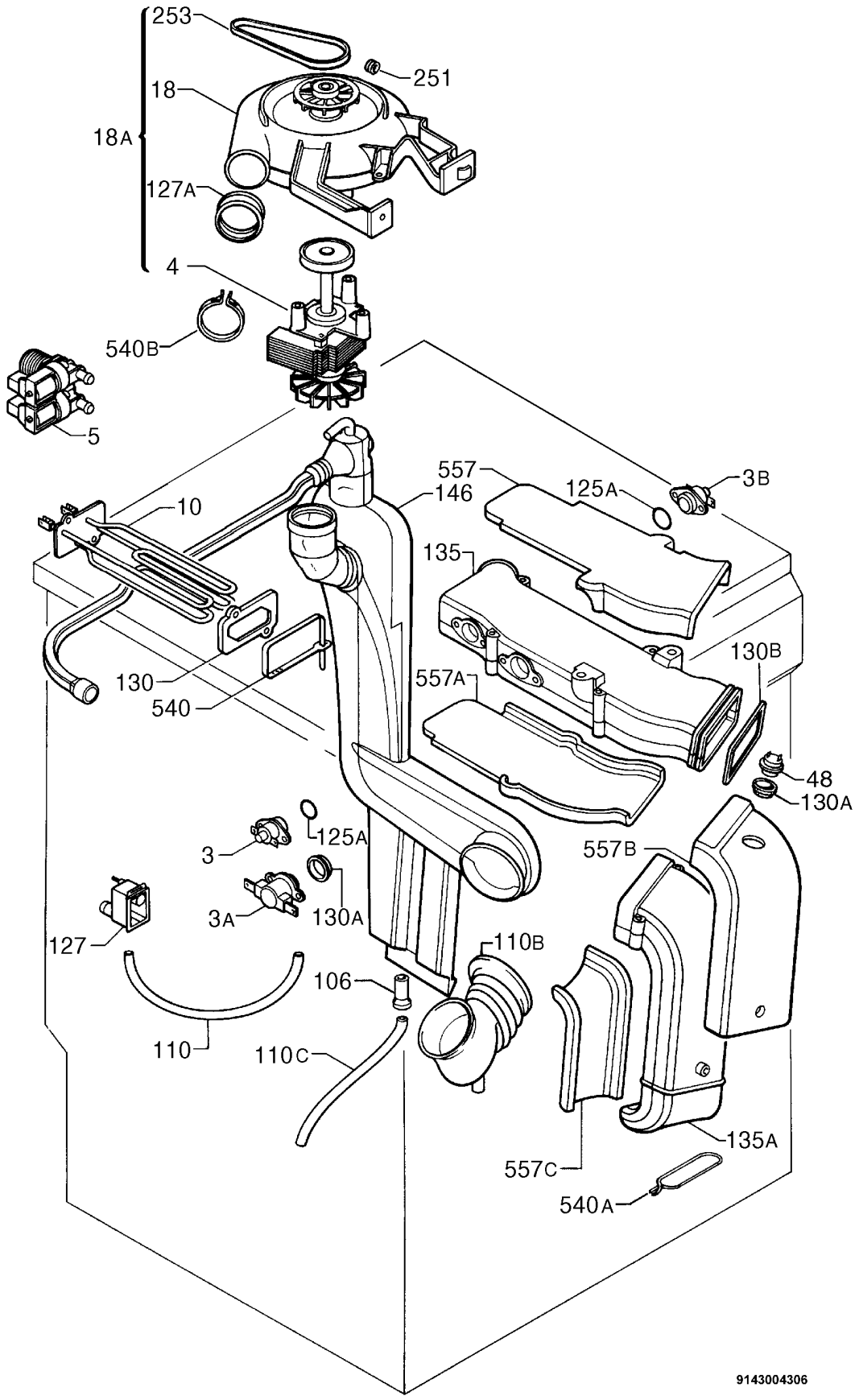
253
251
18
18A
127A
4
540B
5
10
557
146
125A
3B
135
130B
130
540
557A
48
130A
3
125A
557B
3A
130A
127
110B
106
110
110C
135A
557C
540A
9143004306