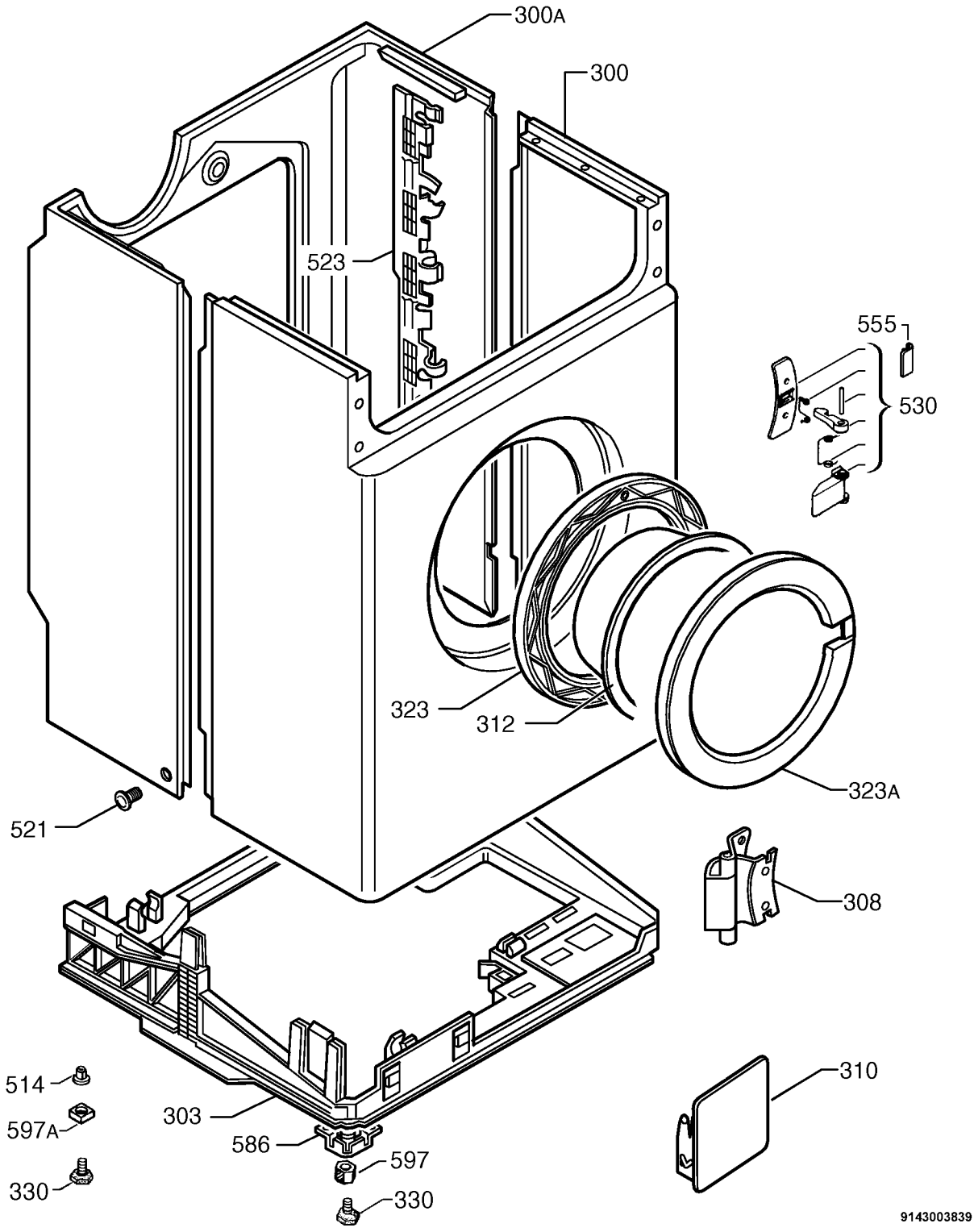
300A
300
523
555
530
323
312
323A
521
308
514
597A
303
586
597
330
330
310
9143003839