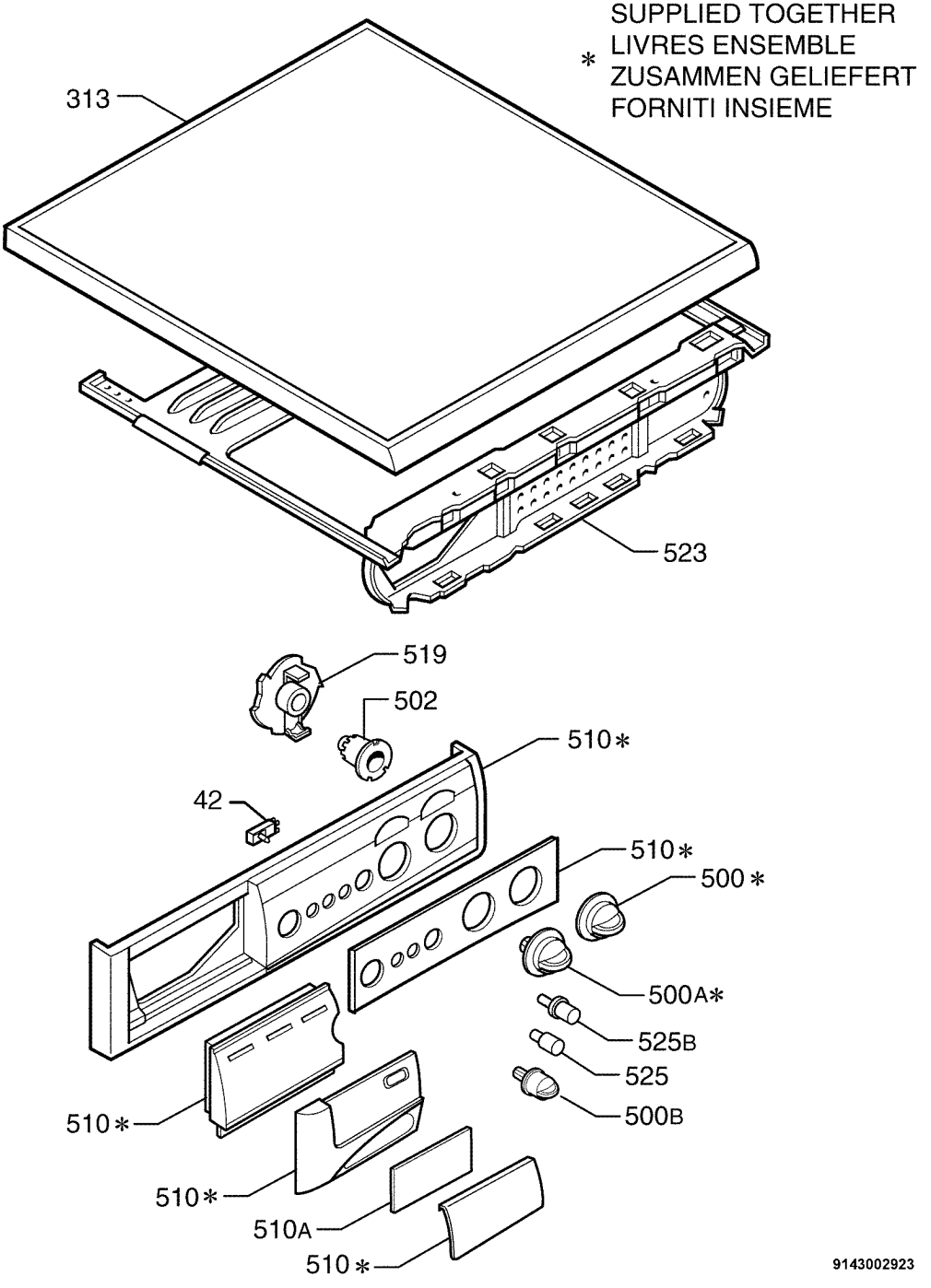
SUPPLIED TOGETHER
LIVRES ENSEMBLE
* ZUSAMMEN GELIEFERT
FORNITI INSIEME
313
523
519
502
510*
42
510*
500*
500A*
525B
525
500B
510*
510*
510A
510*
9143002923