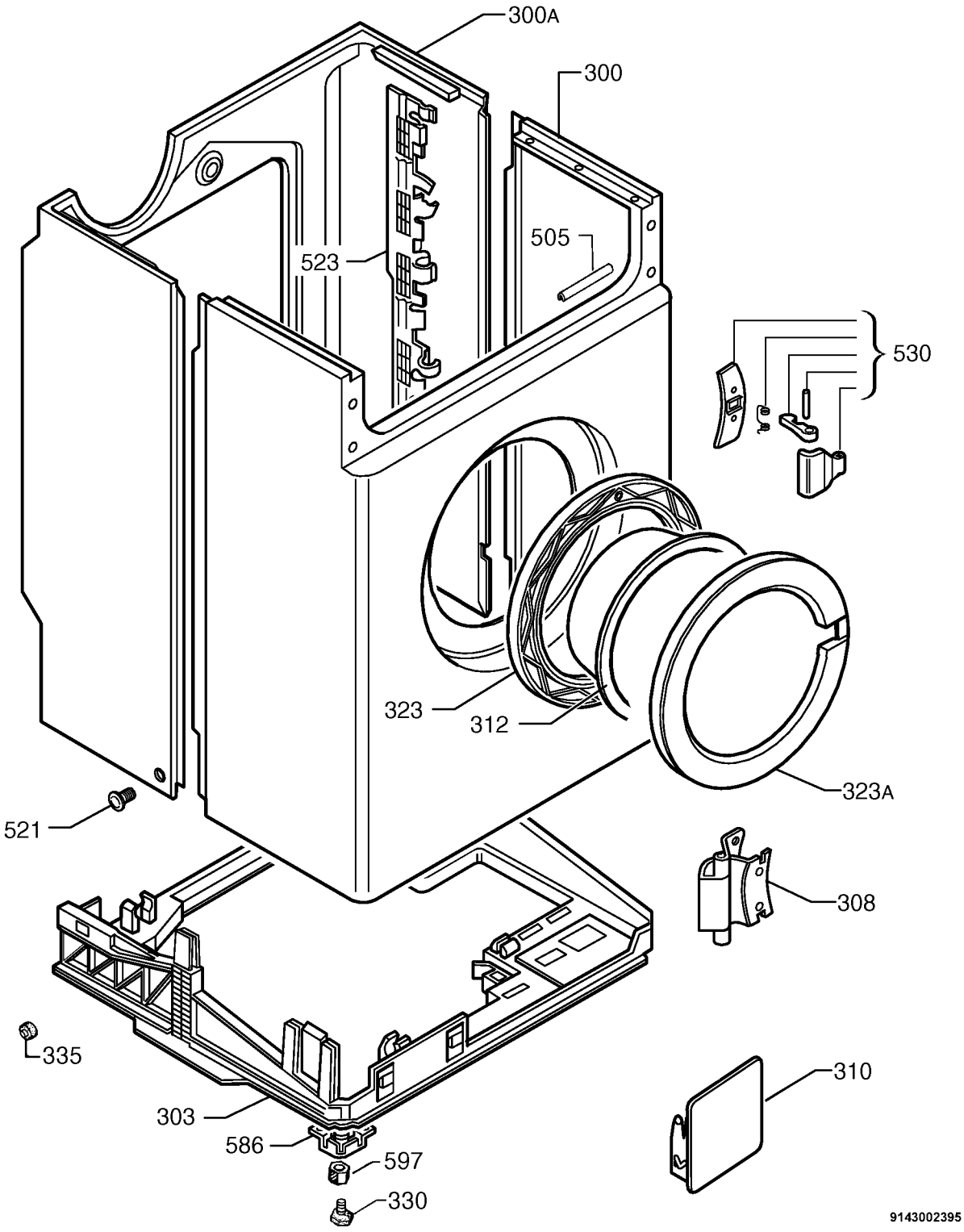
300A
300
505
523
530
323
312
323A
521
308
335
310
303
586
597
330
9143002395