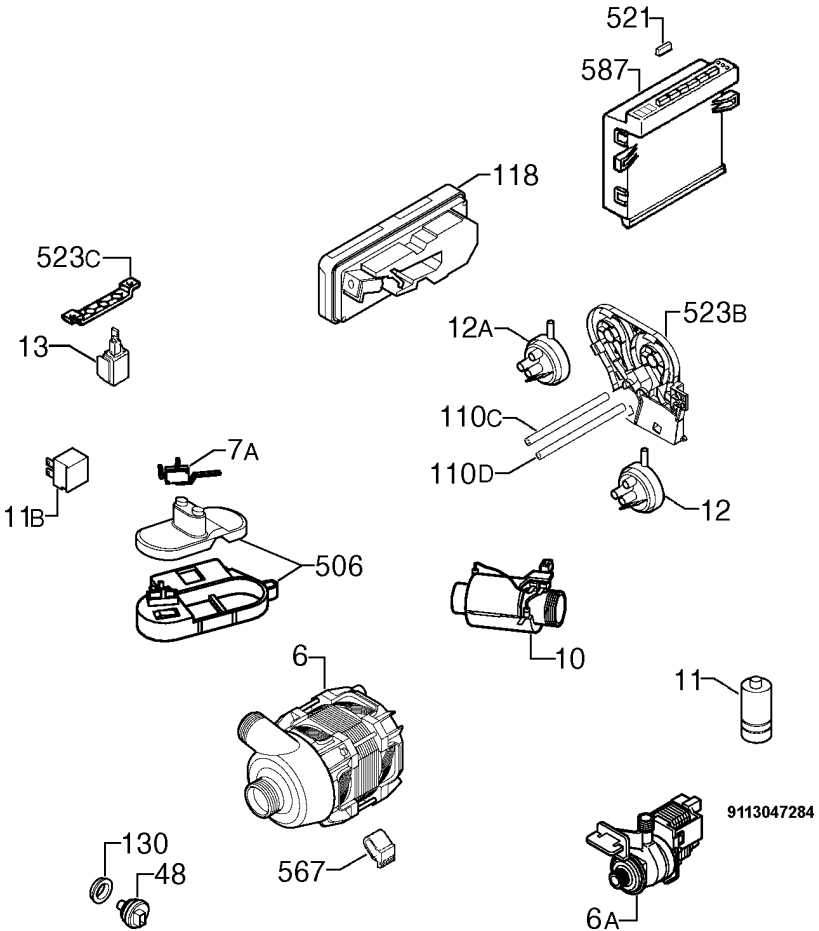
521
587
118
523C
13
12A
523B
110C
110D
12
7A
11B
506
10
6
11
9113047284
130
48
567
6A