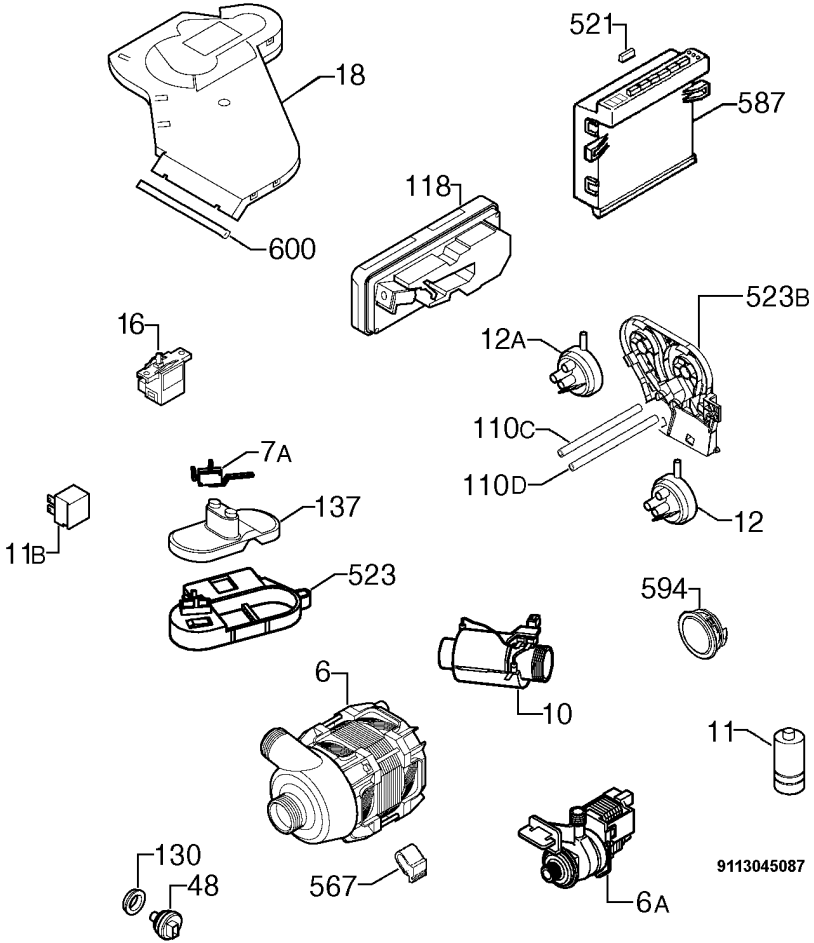
18
600
521
587
118
523B
16
12A
110C
110D
12
7A
137
11B
523
594
6
10
11
130
48
567
6A
9113045087