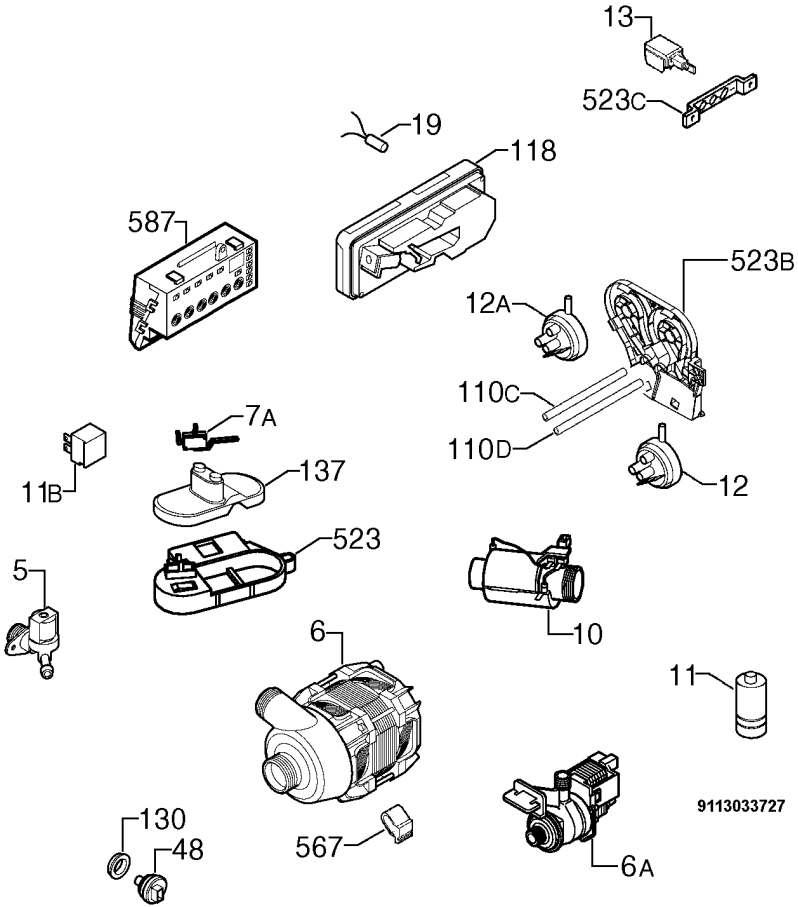
13
523C
19
118
587
523B
12A
110C
110D
12
7A
11B
137
523
5
10
6
11
9113033727
130
48
567
6A