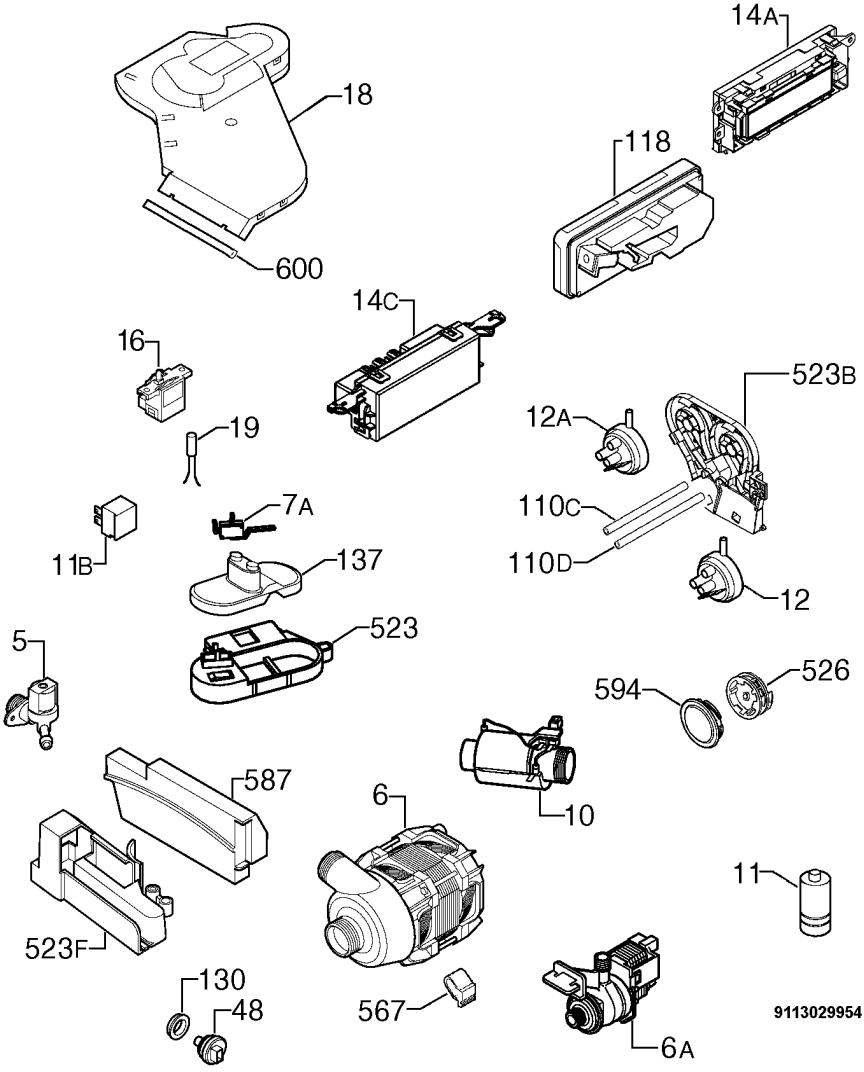
14A
18
118
600
14C
16
523B
12A
19
7A
110C
11B
137
110D
12
523
5
594
526
587
6
10
11
523F
130
48
567
6A
9113029954