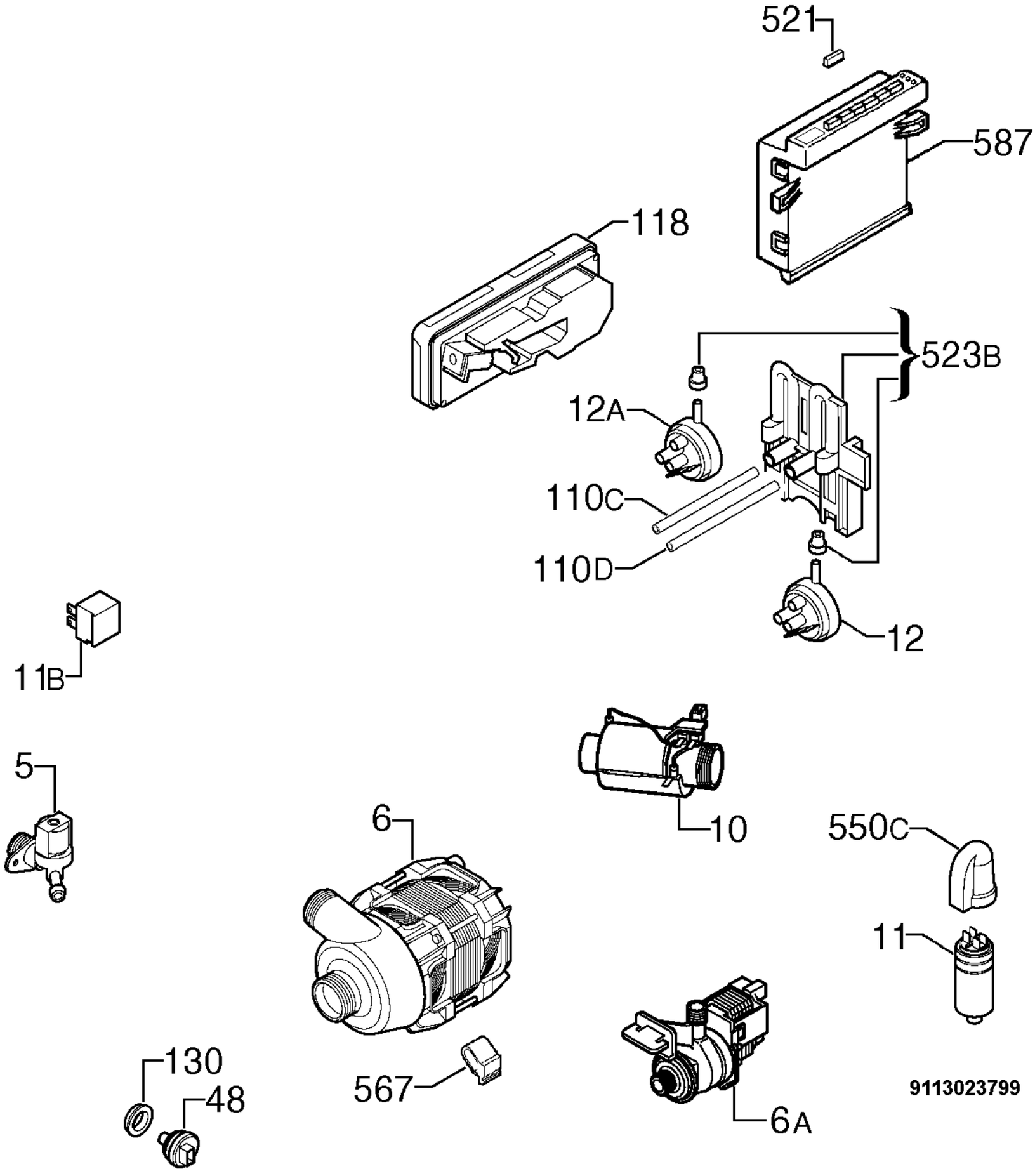
521
587
118
523B
12A
110C
110D
12
11B
5
10
6
550C
11
130
48
567
6A
9113023799