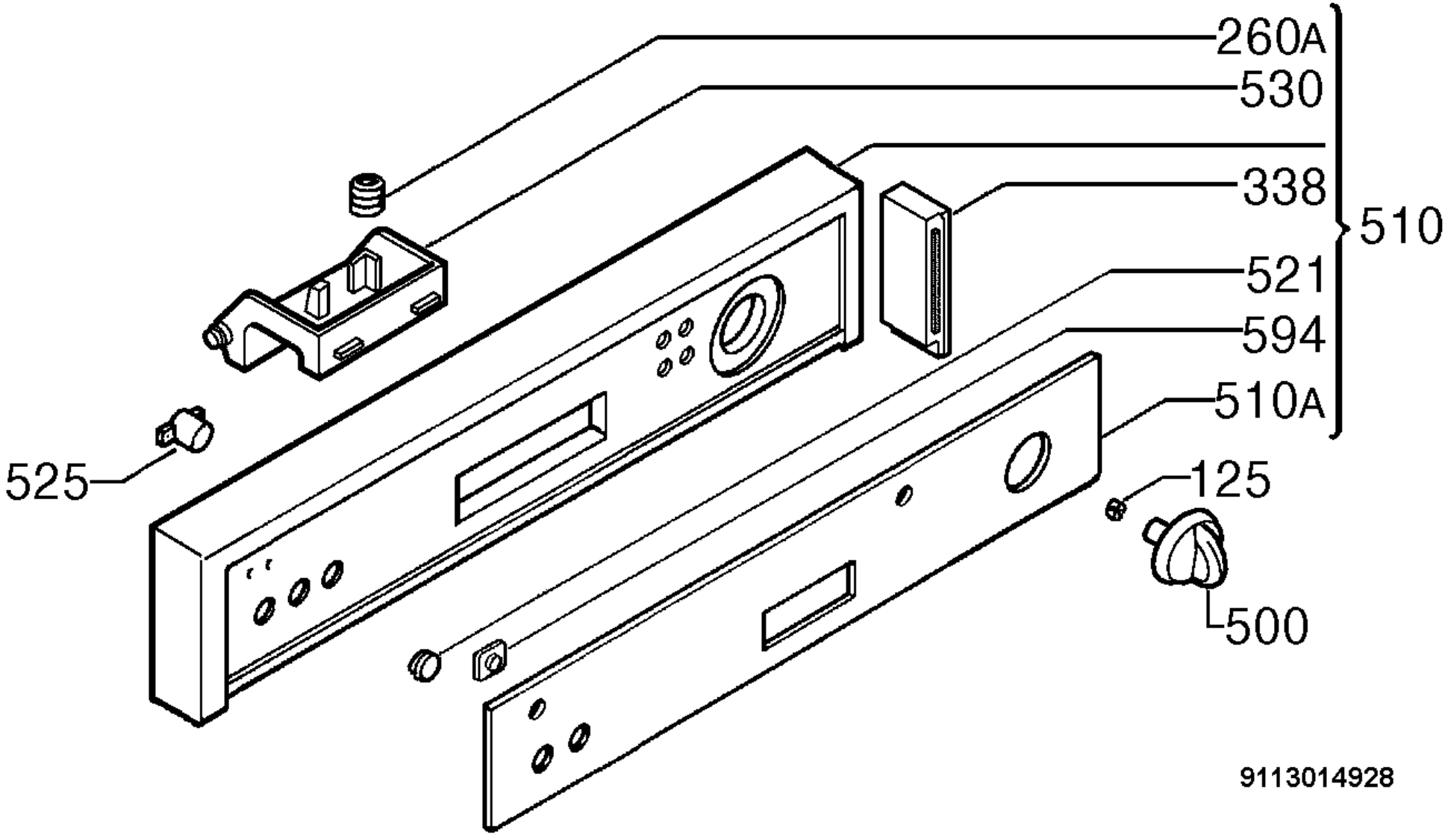
260A
530
338
510
521
594
510A
525
125
500
9113014928