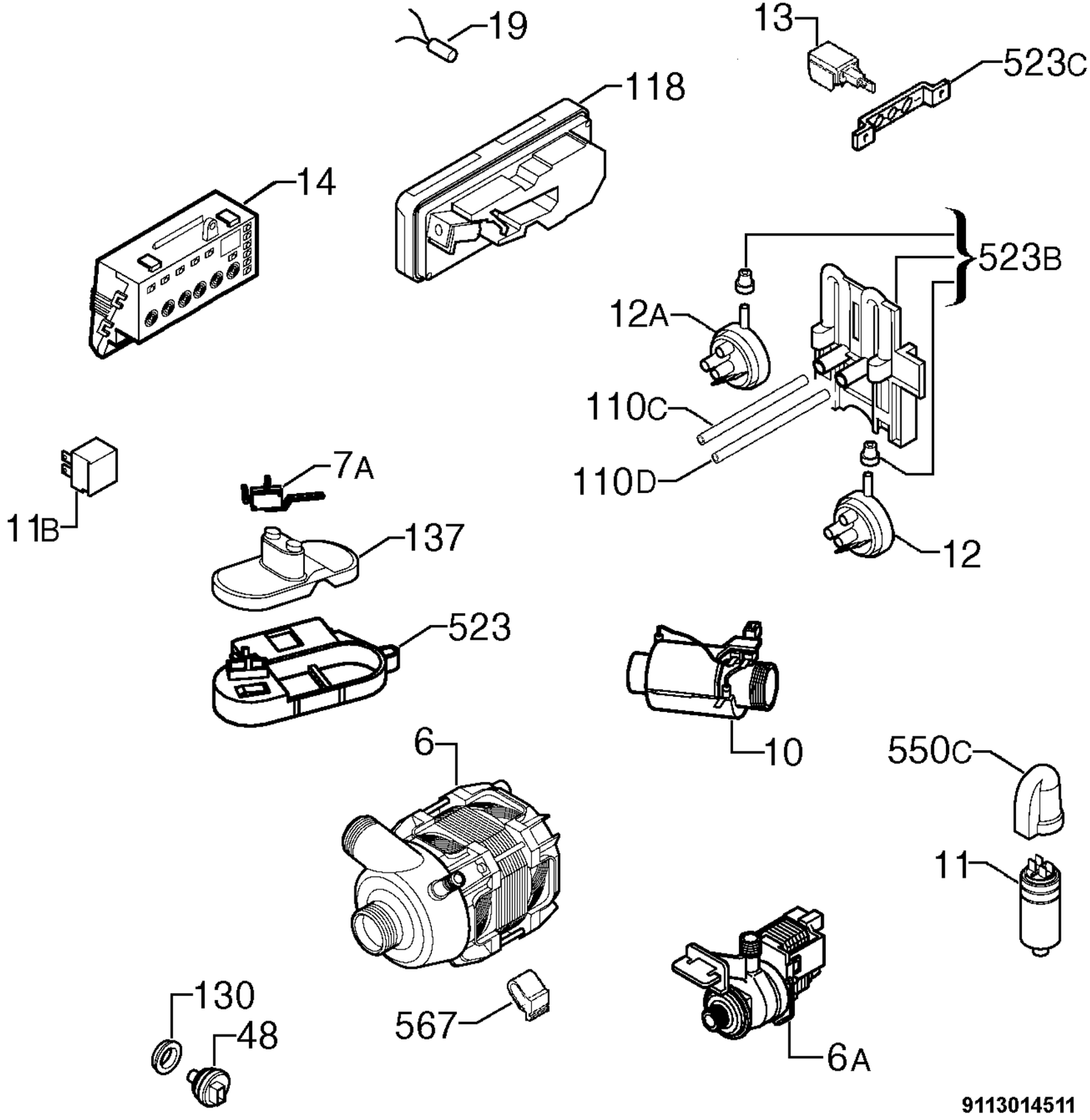
19
13
523C
118
14
523B
12A
110C
110D
7A
11B
137
12
523
10
6
550C
11
130
48
567
6A
9113014511