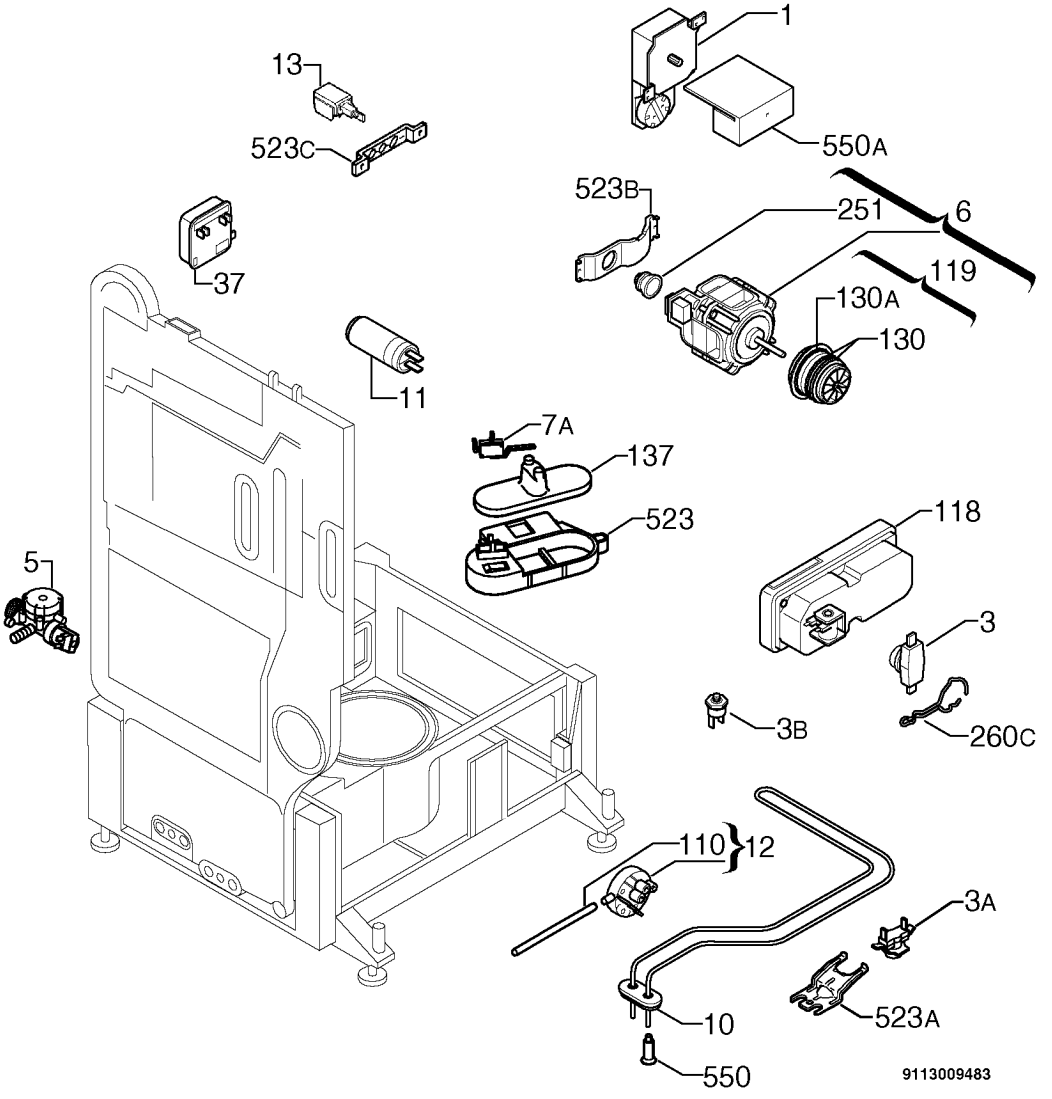
1
550A
13
523C
523B
251
6
119
130A
130
37
11
7A
137
523
118
5
3
3B
260C
110
12
3A
523A
10
550
9113009483