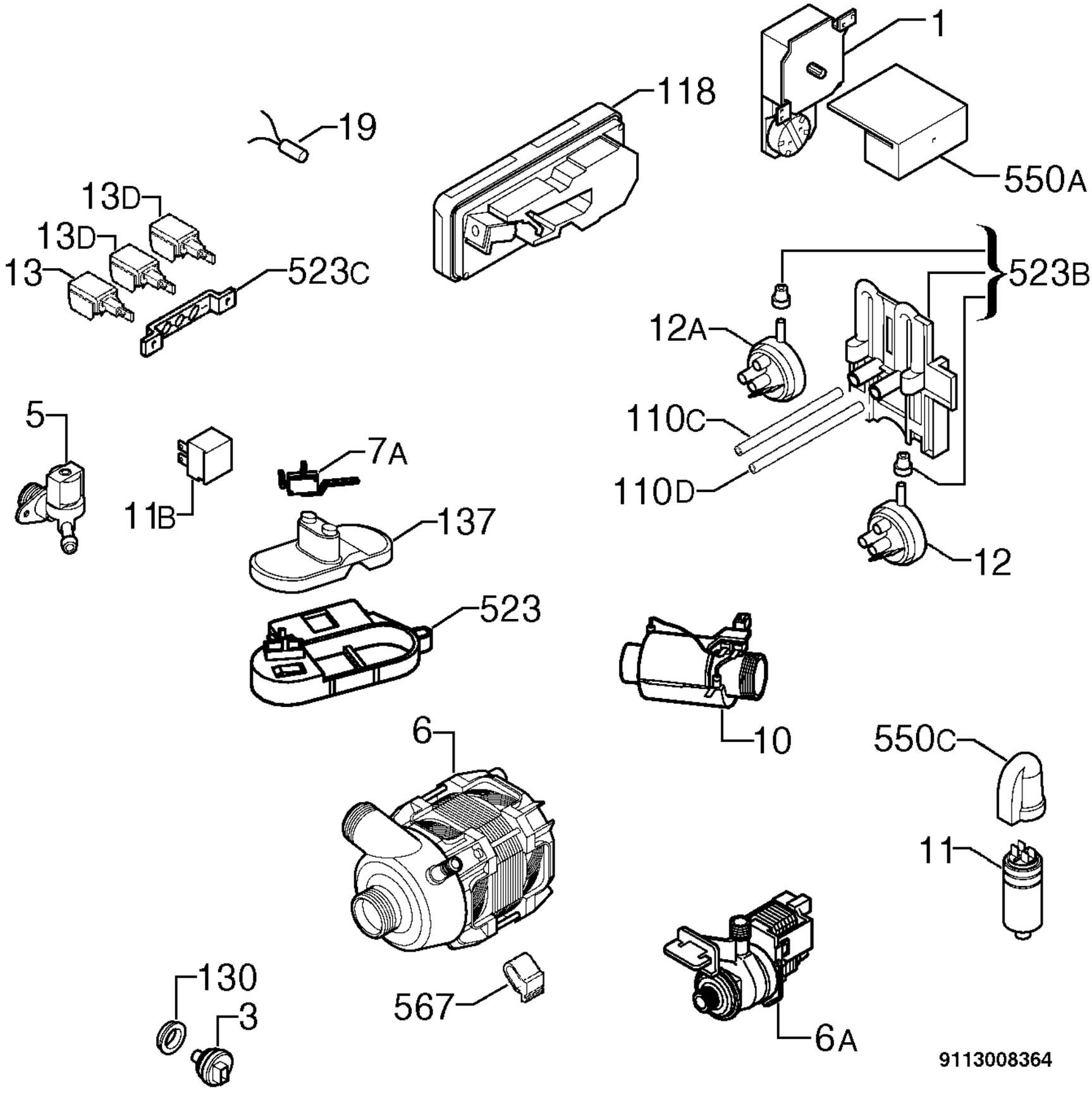
1
118
19
550A
13D
13D
13
523C
523B
12A
110C
110D
5
11B
7A
137
12
523
10
6
550C
11
130
3
567
6A
9113008364