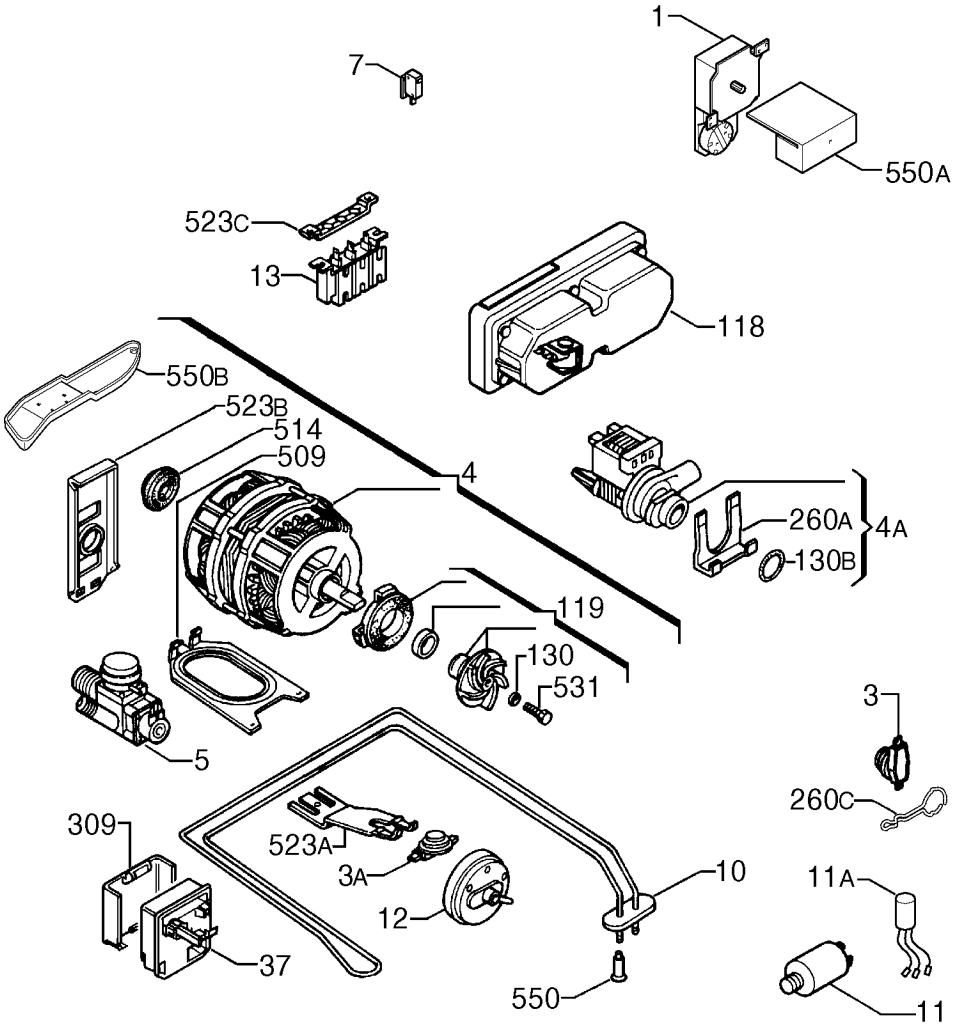
1
7
550A
523C
13
118
550B
523B
514
509
4
260A
4A
130B
119
130
531
3
5
260C
309
523A
3A
10
11A
12
37
550
11

9113003360