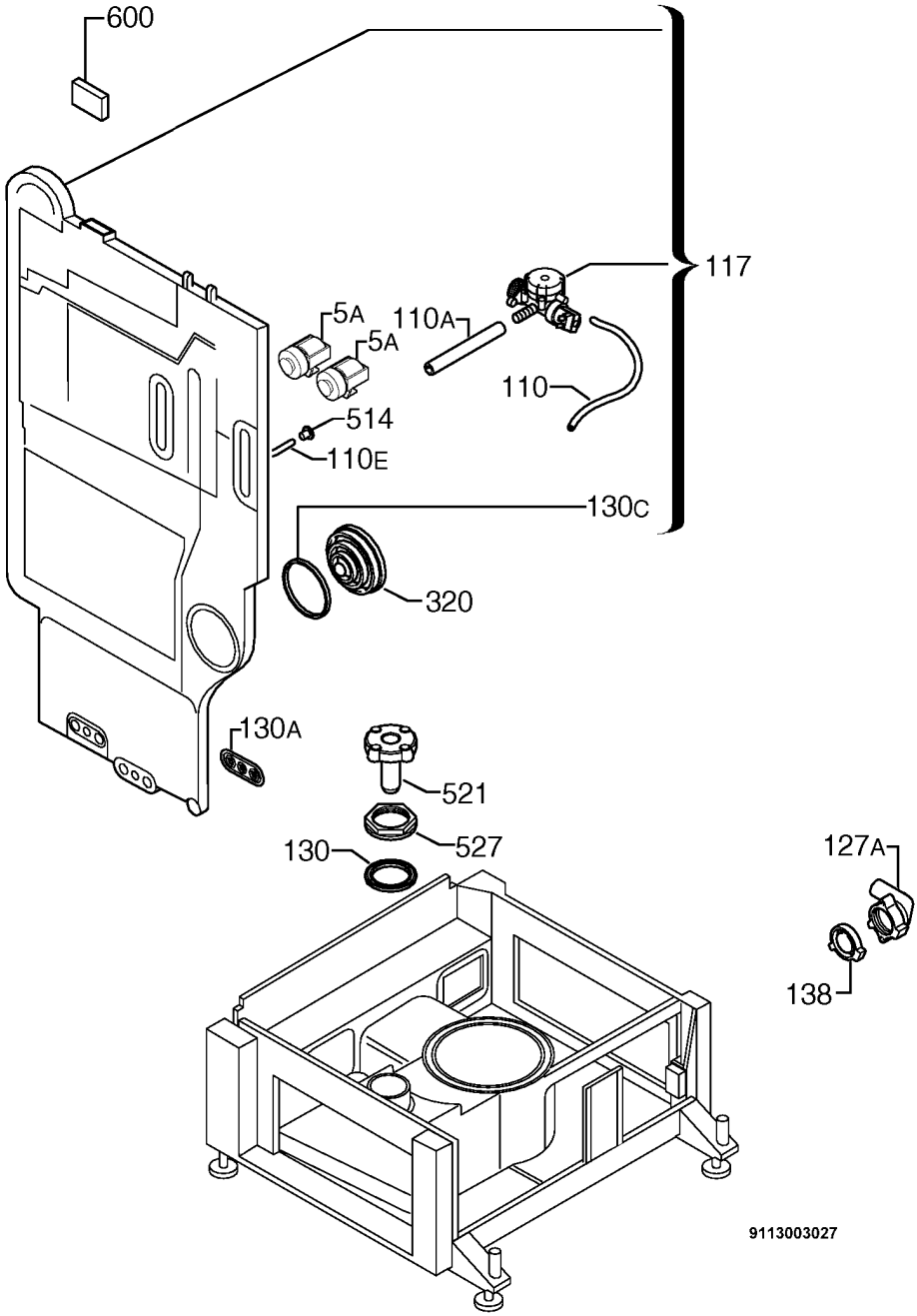
600
117
5A
5A
110A
110
514
110E
130C
320
130A
521
527
130
127A
138
9113003027