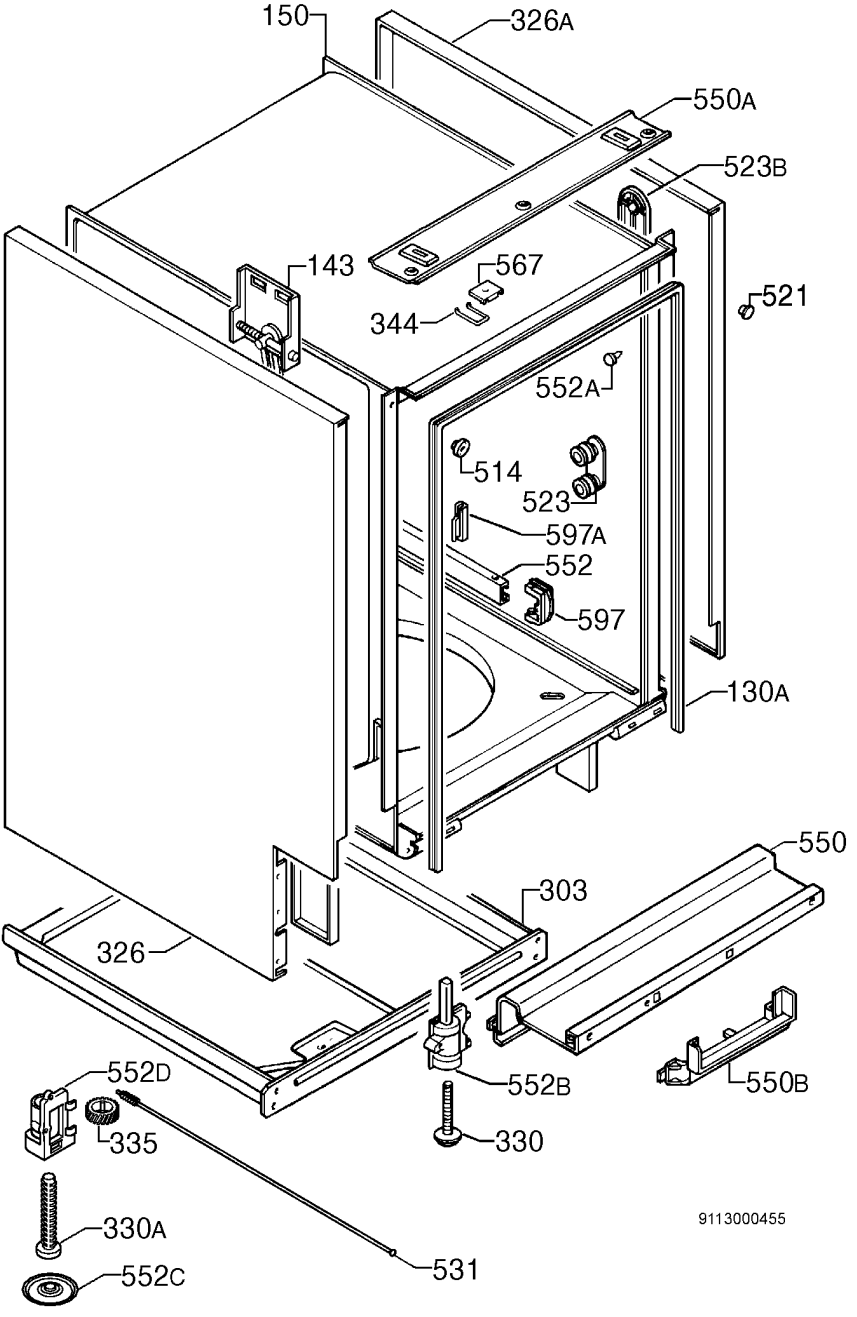
150
326A
550A
523B
143
567
521
344
552A
514
523
597A
552
597
130A
550
303
326
552D
552B
550B
335
330
330A
9113000455
531
552C