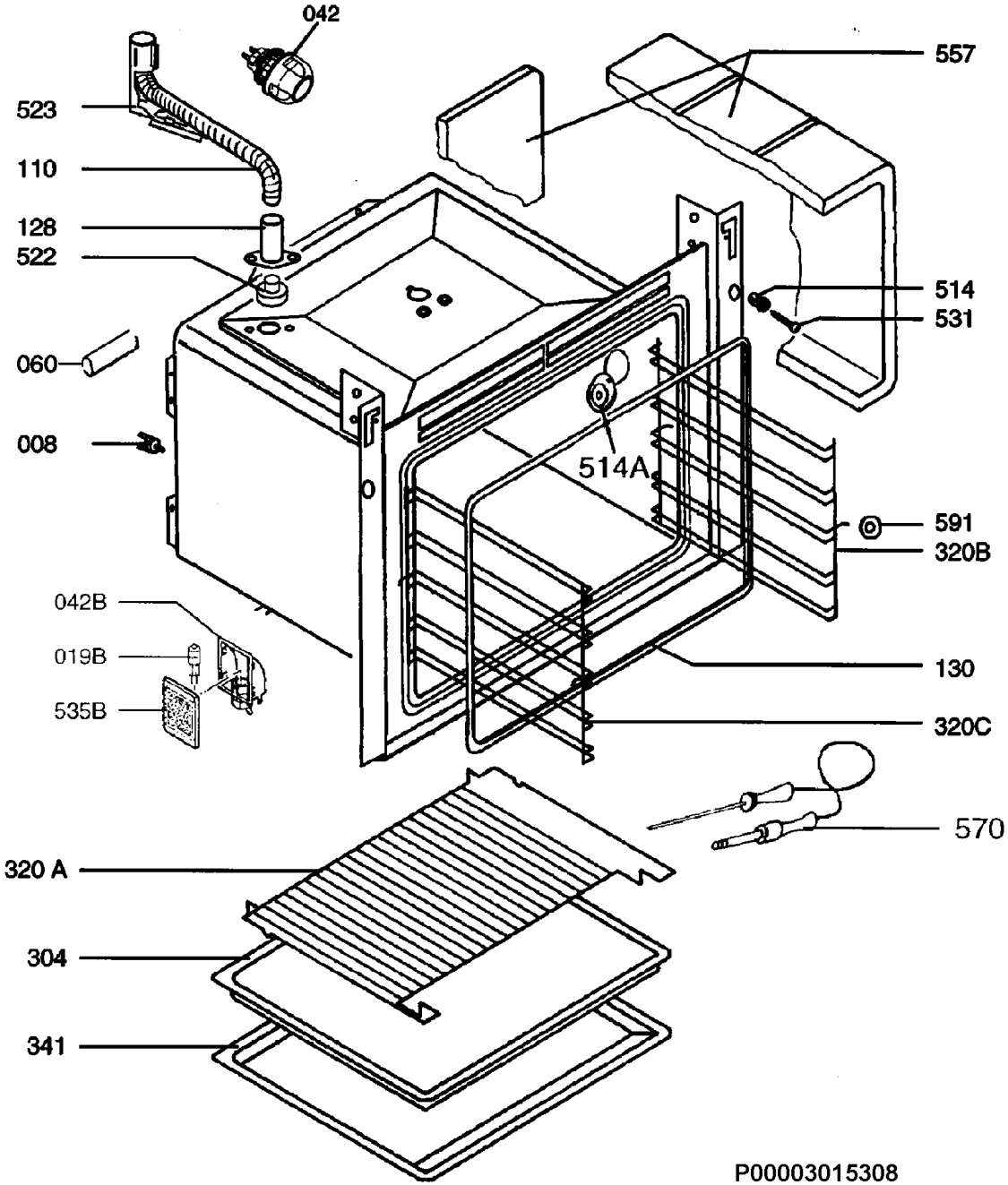
042
557
523
110
128
522
514
531
060
008
514A
591
320B
042B
019B
535B
130
320C
570
320 A
304
341
P00003015308