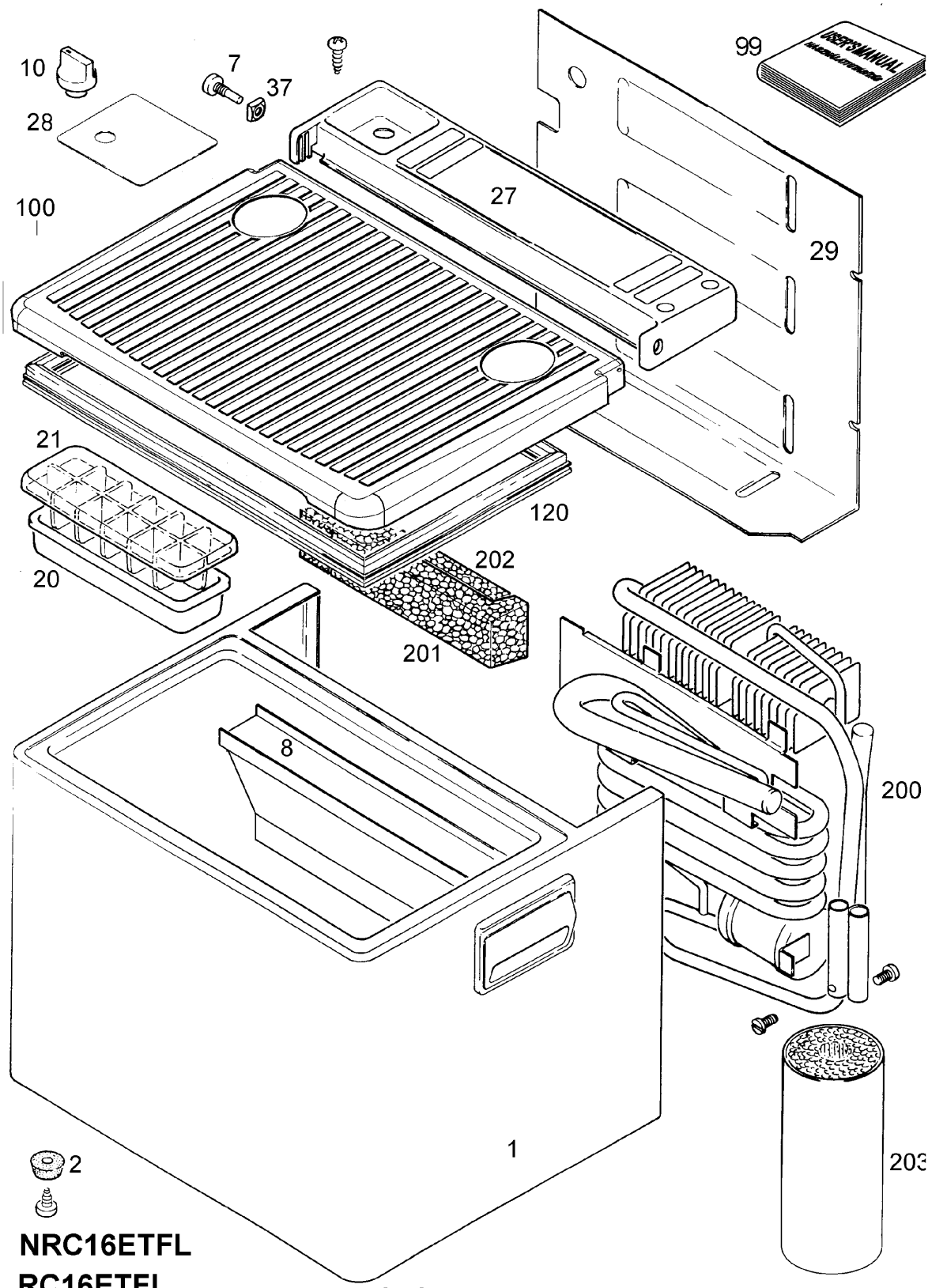

NRC16ETFL

RC16ETFL

Nur die im Text aufgeführten Ersatzteile sind tatsächlich im Produkt!
Only the spare parts which are listed are really in the product!