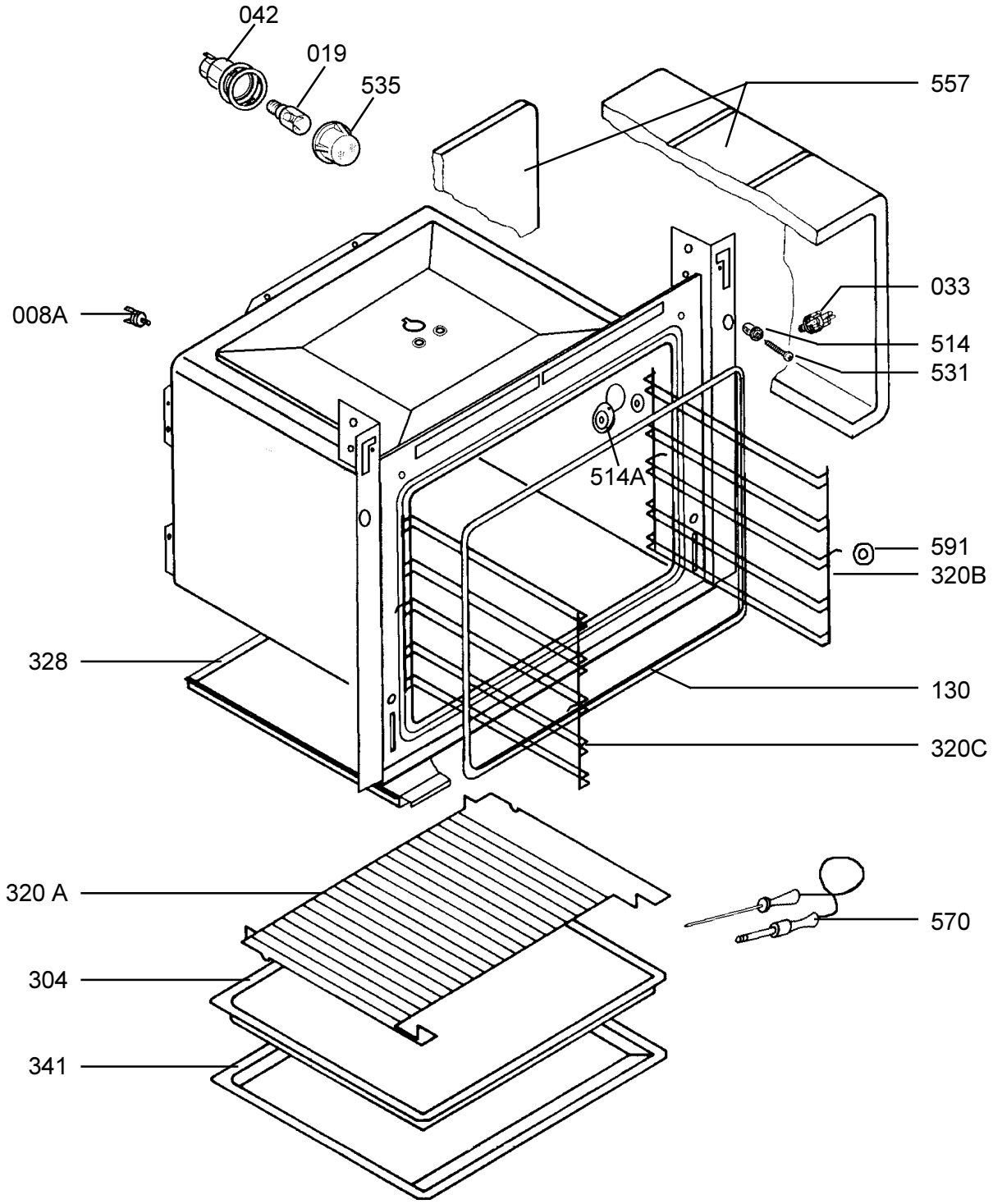


**Explosionszeichnungsnummer NR2101A09**
Number of picture