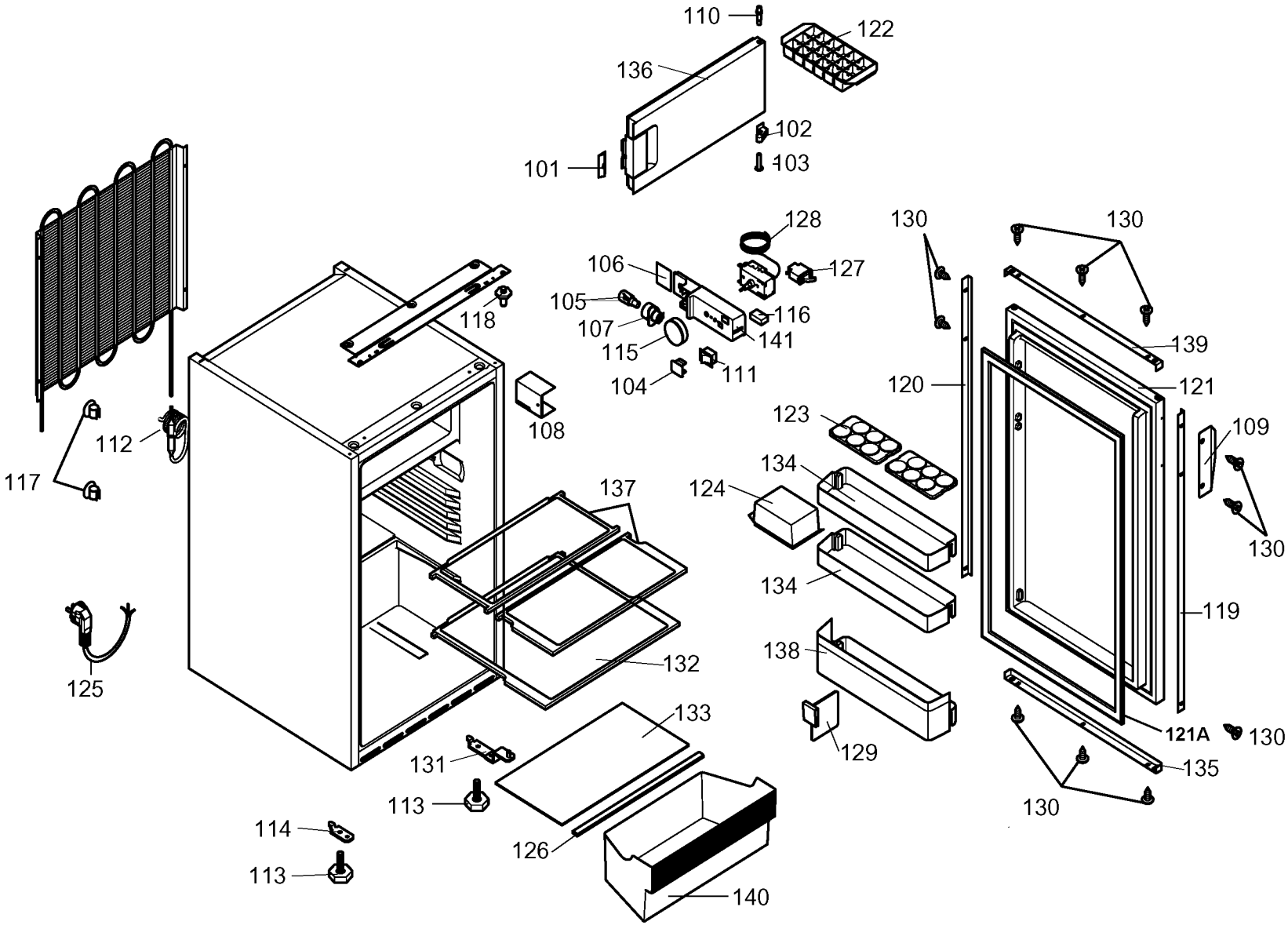
110
122
136
102
101
103
128
130
130
106
127
105
118
116
107
141
115
139
111
104
120
121
123
109
112
108
134
124
130
117
137
134
119
138
132
125
133
121A
130
131
129
135
113
130
114
126
113
140