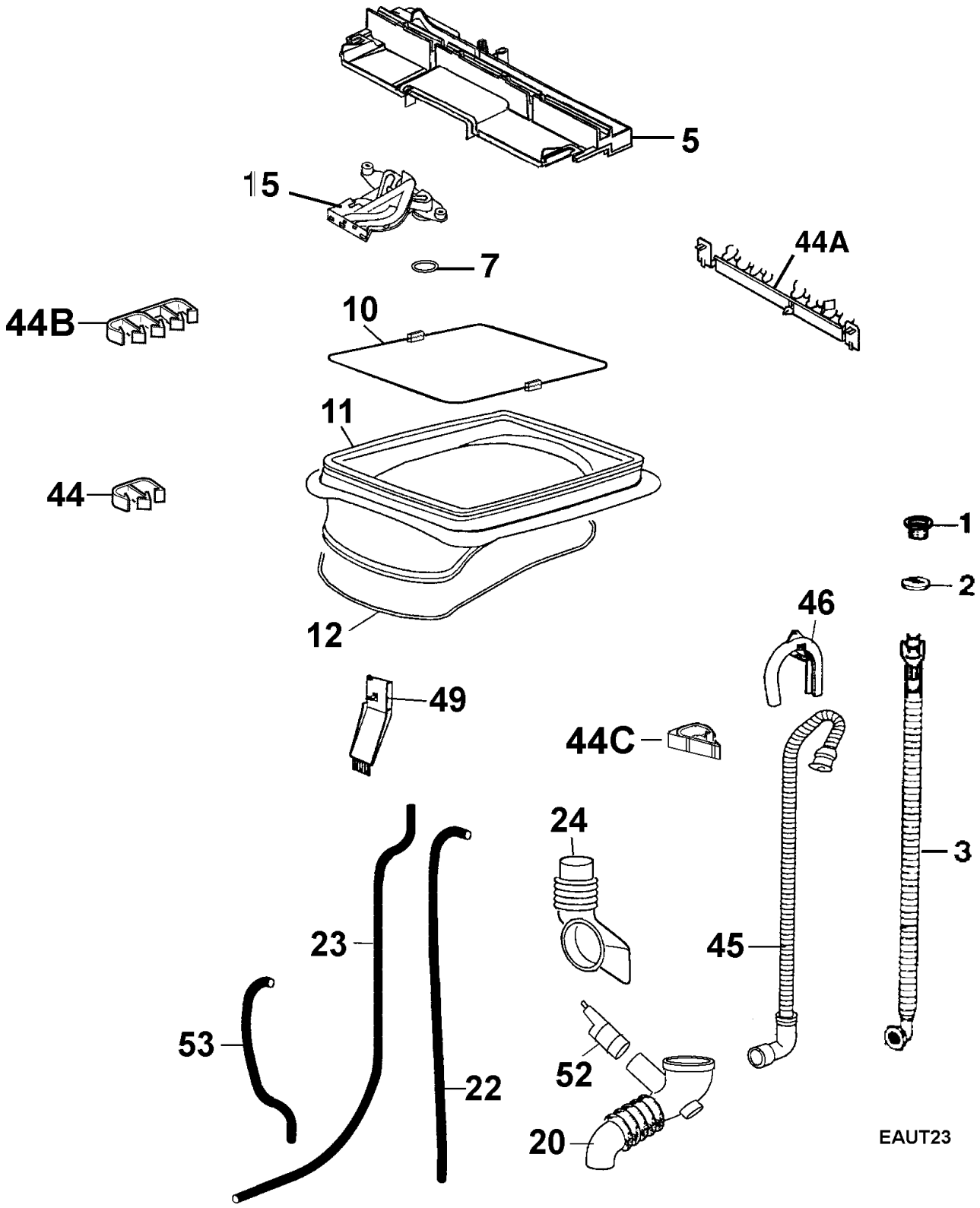
5
15
7
44A
44B
10
11
44
1
2
46
12
49
44C
24
3
23
45
53
52
22
20
EAUT23