SER.NO.: --> 427xxxx

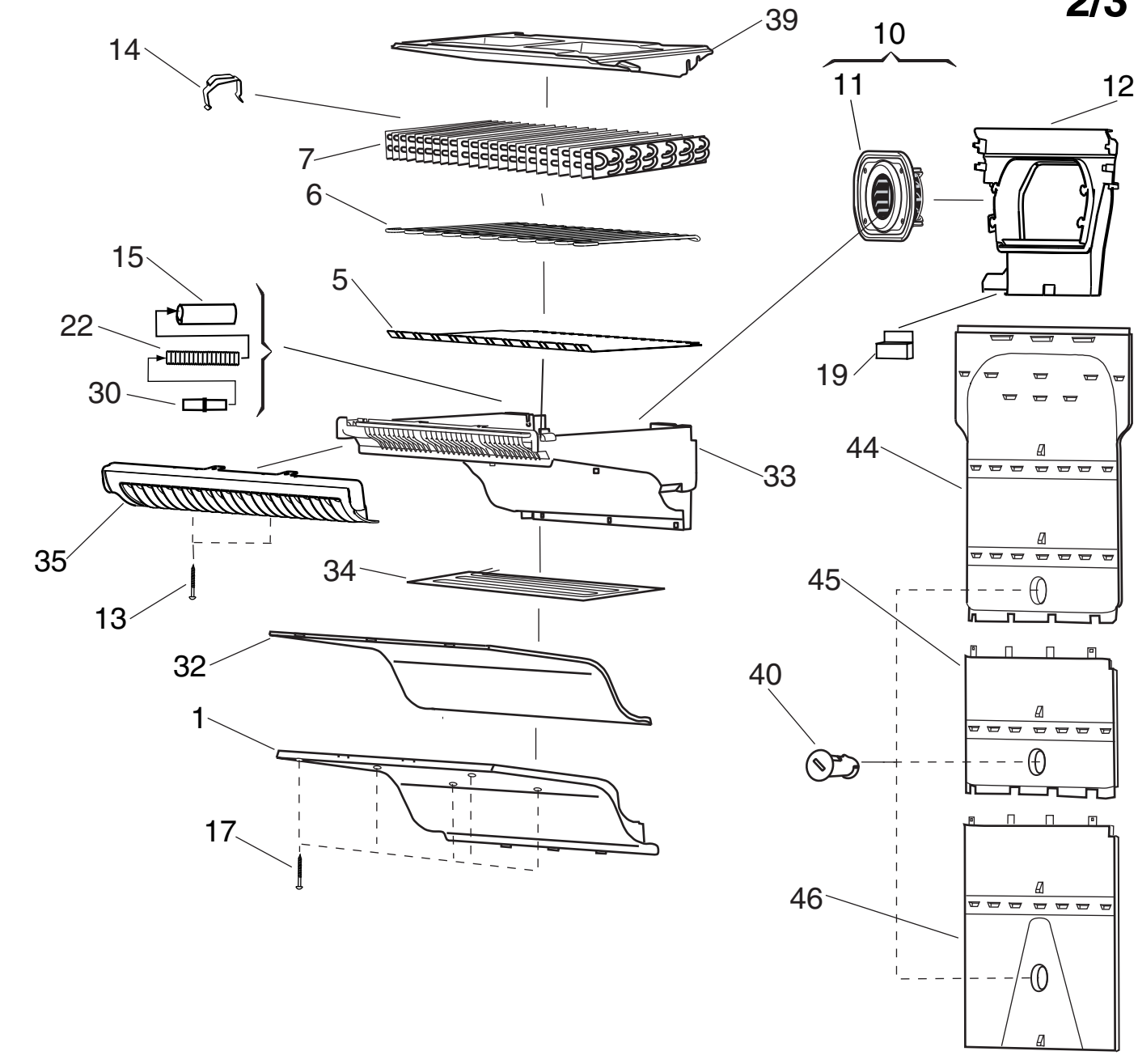

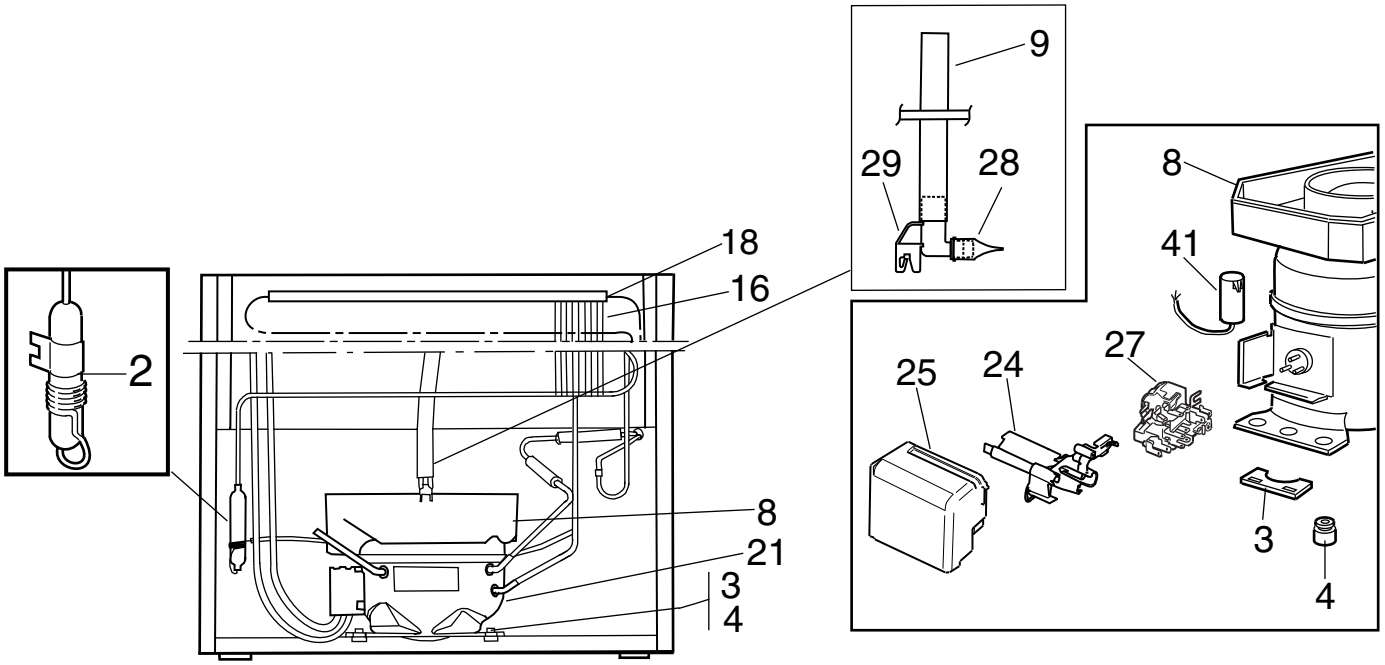

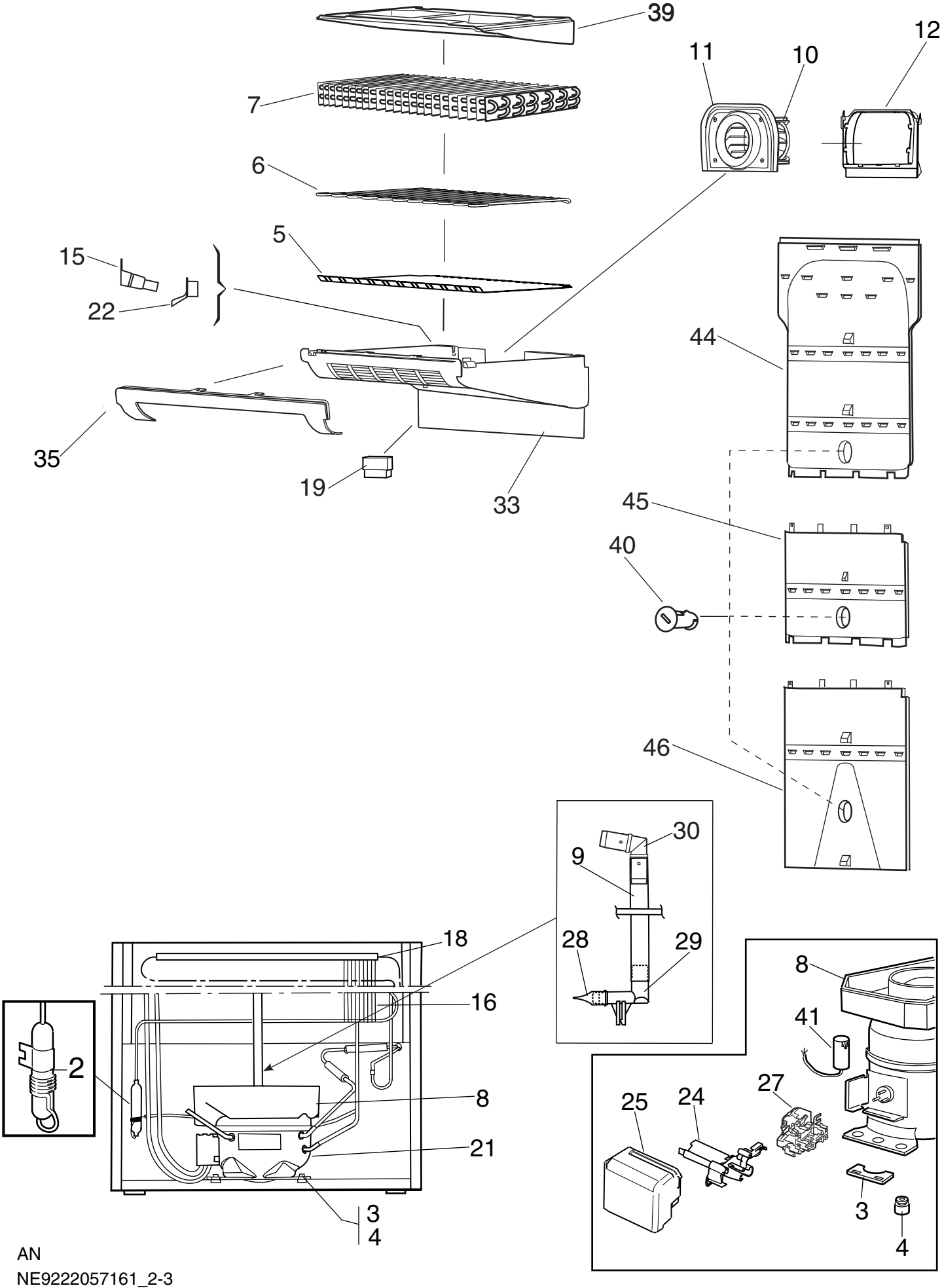

AN
NE9222057161_2-3

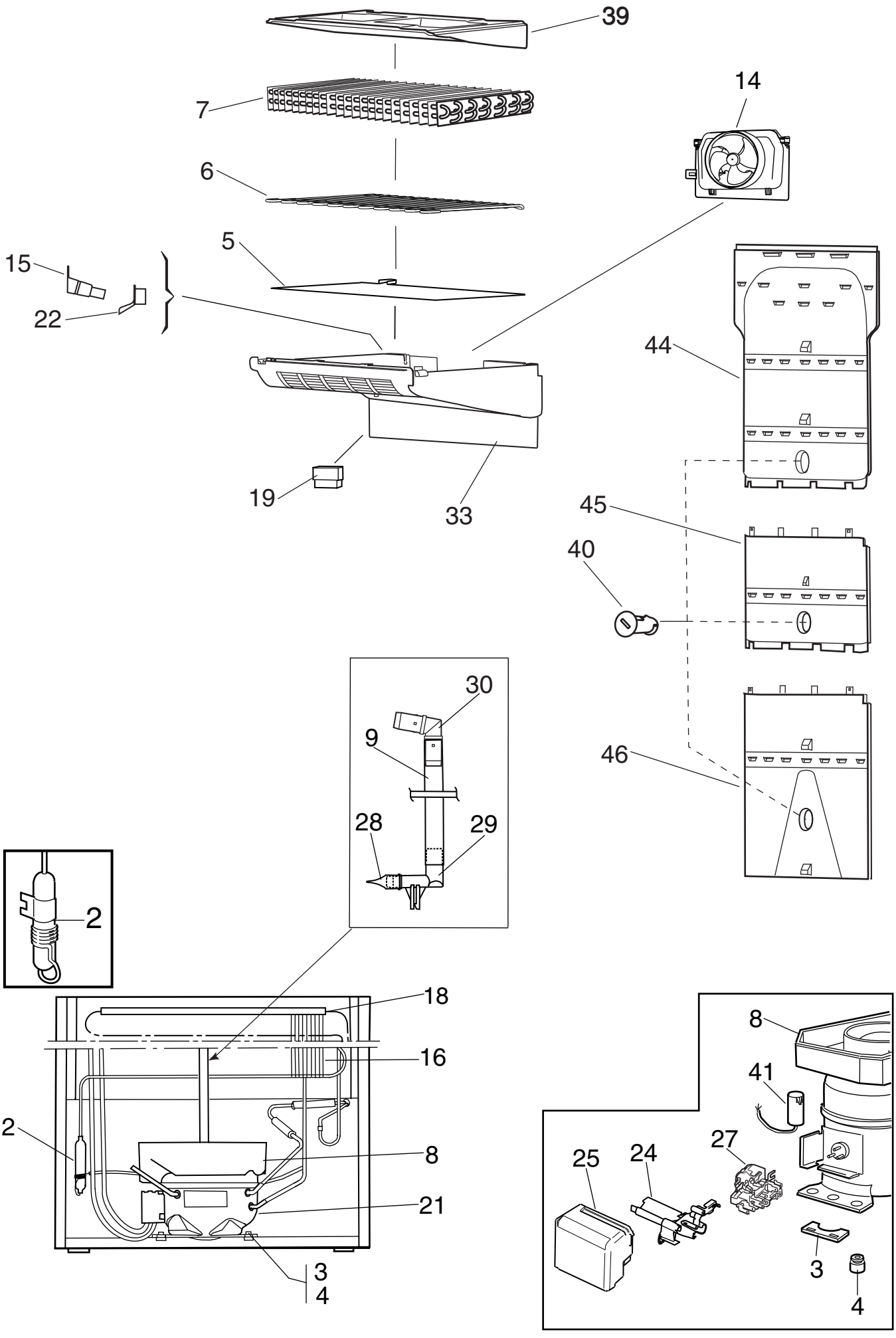
39
7
14
6
5
15
22
44
19
33
45
40
30
9
46
28
29
2
18
16
2
8
21
3
4
8
41
27
25
24
3
4