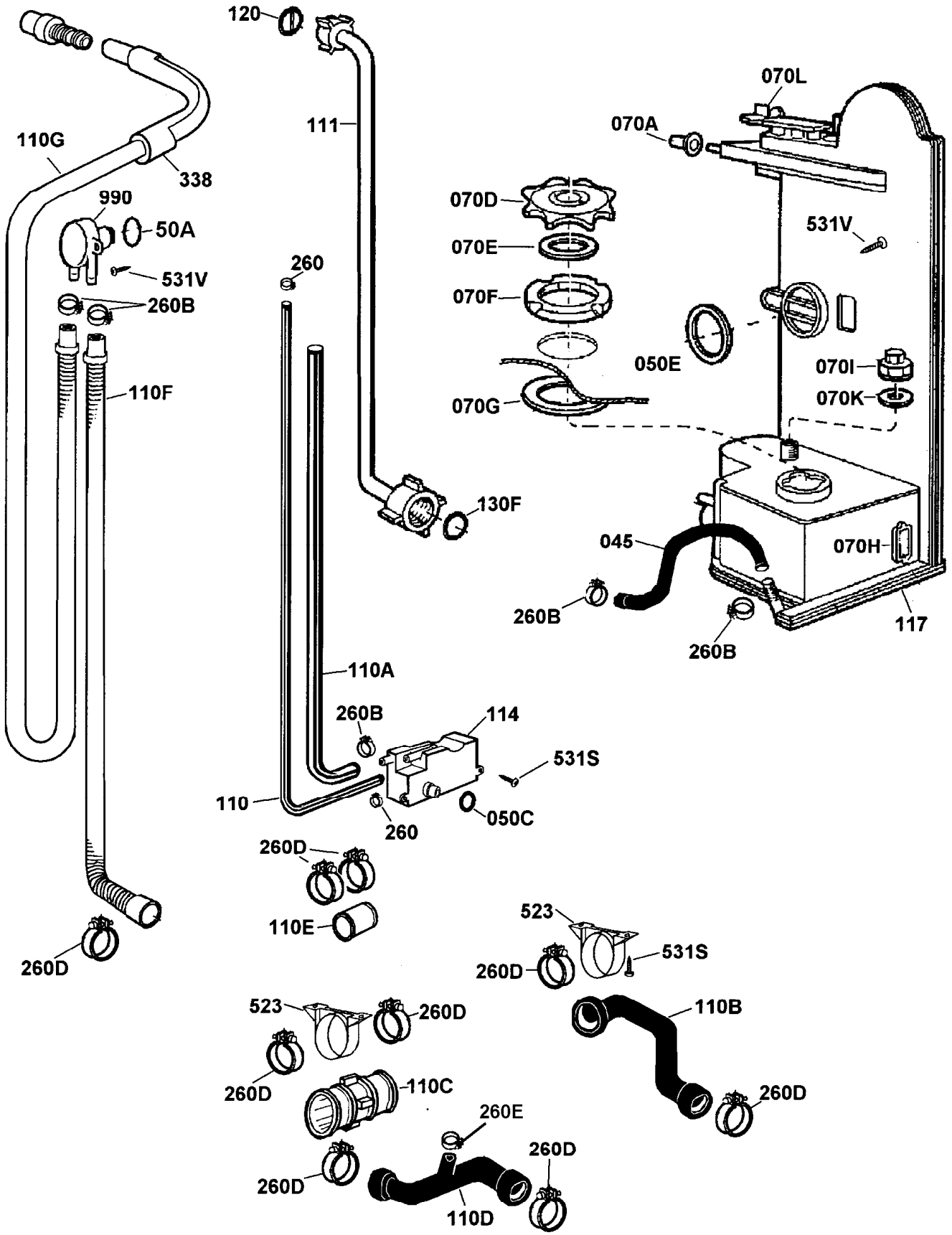
120
111
070L
070A
110G
338
990
50A
531V
260B
110F
260
070D
070E
070F
070G
531V
050E
070I
070K
130F
045
070H
260B
260B
117
110A
260B
114
531S
110
260
050C
260D
110E
260D
523
531S
260D
523
260D
110B
260D
110C
260E
260D
260D
110D