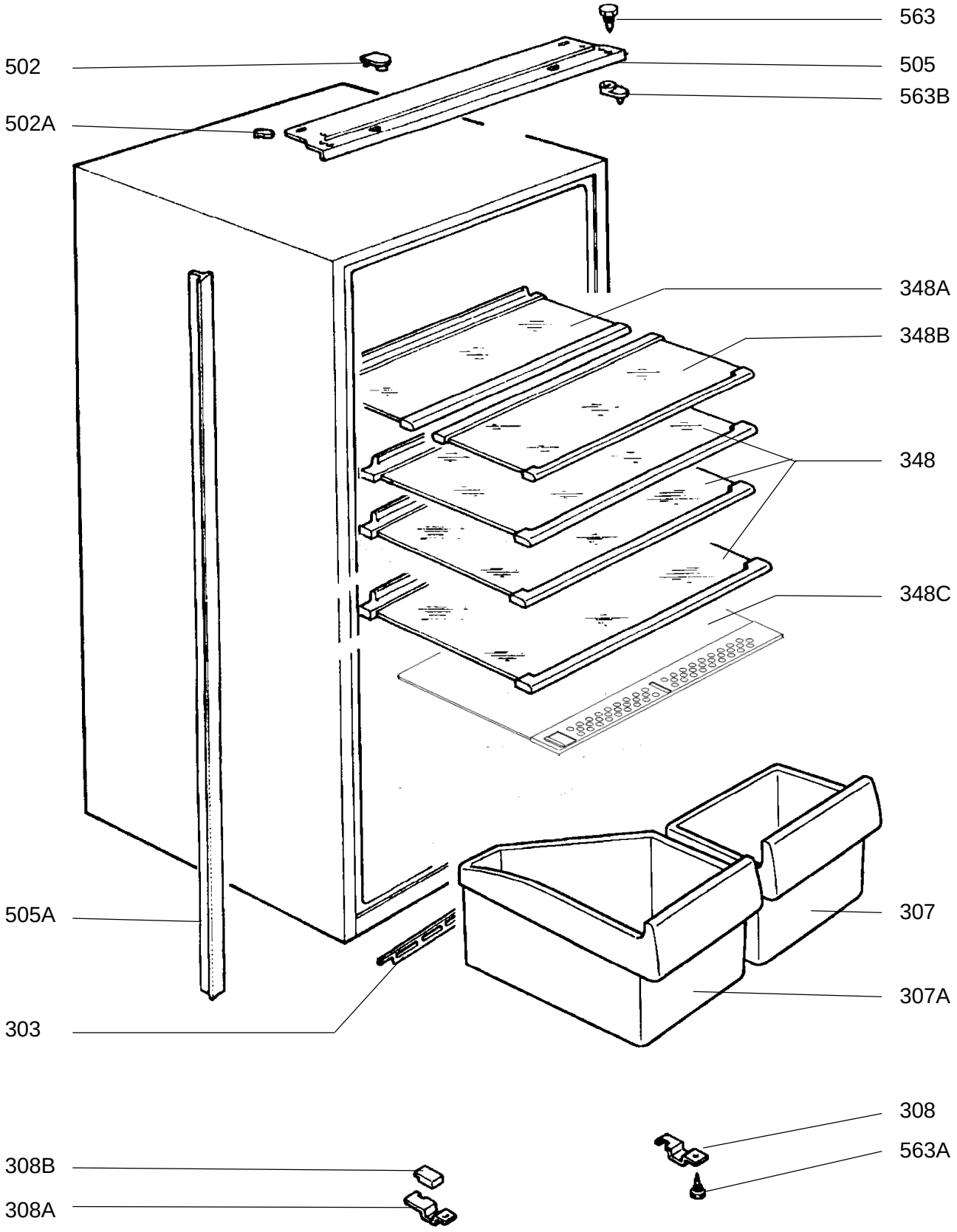

Explosionszeichnungs Nr.N3026E10
Number of picture