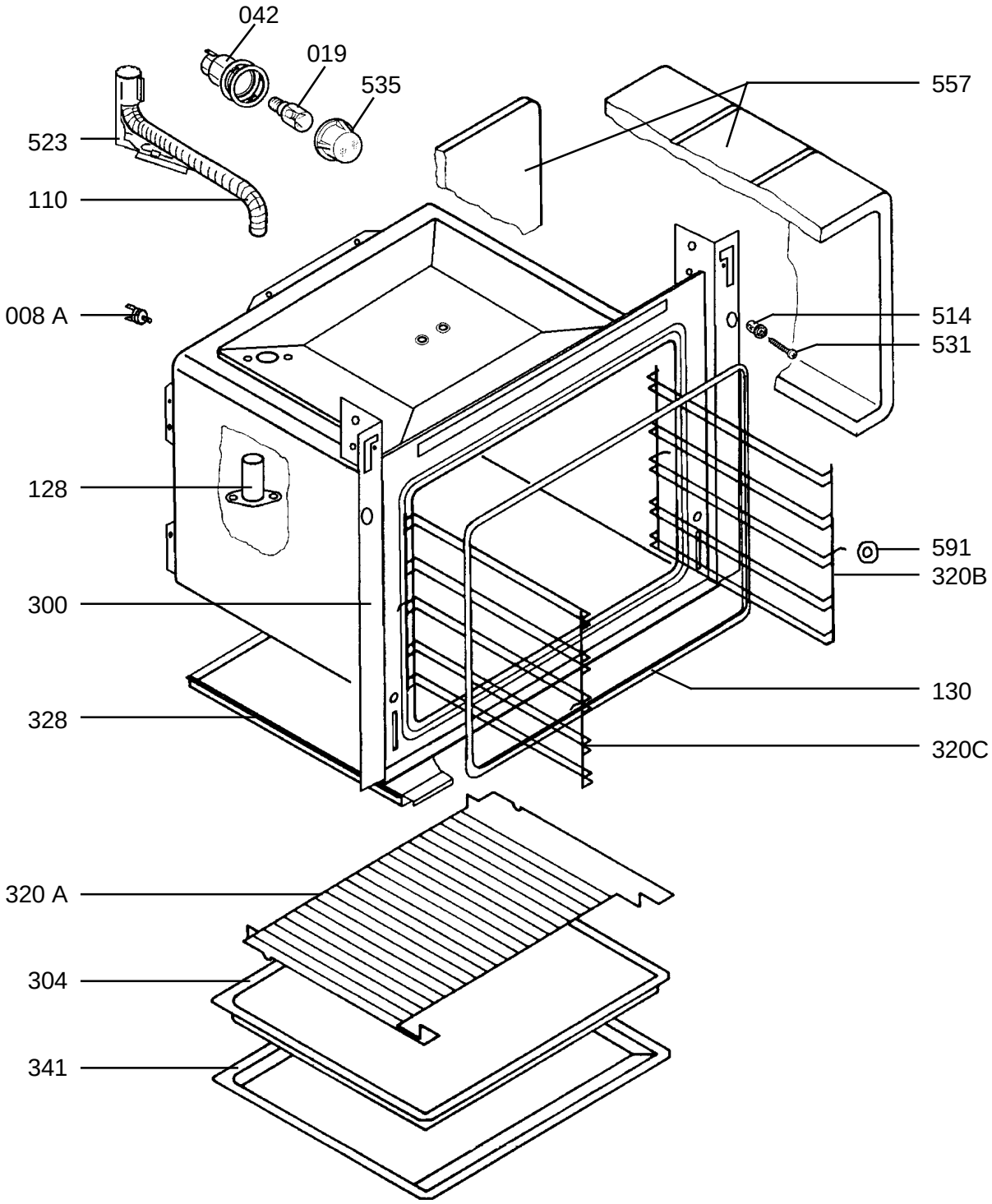

Explosionszeichnungsnummer N2131J03
Number of picture