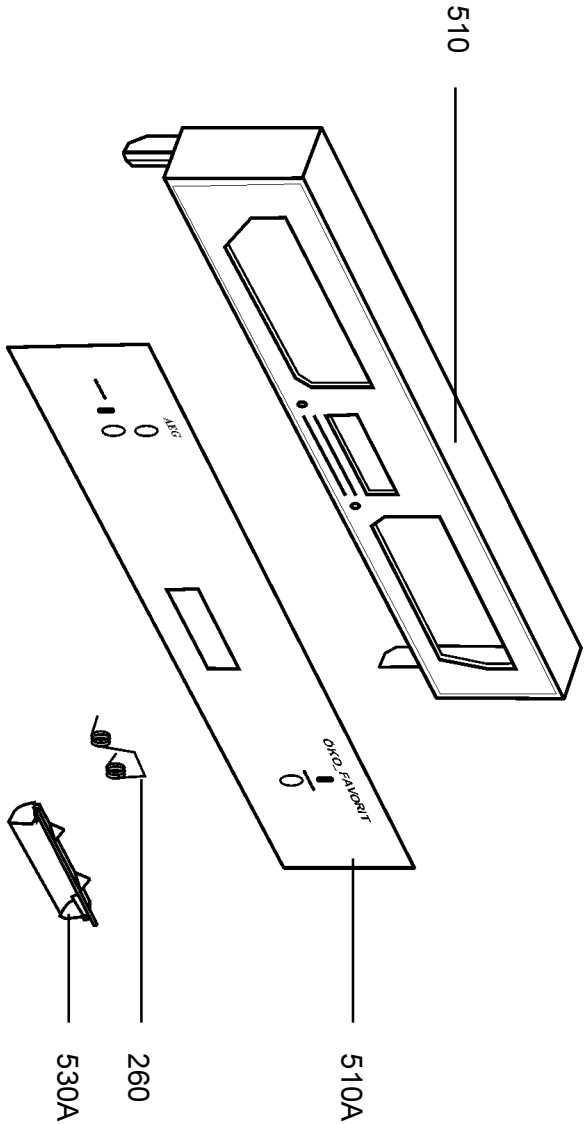

Explosionszeichnungs Nr.:N19112002676
Number of picture