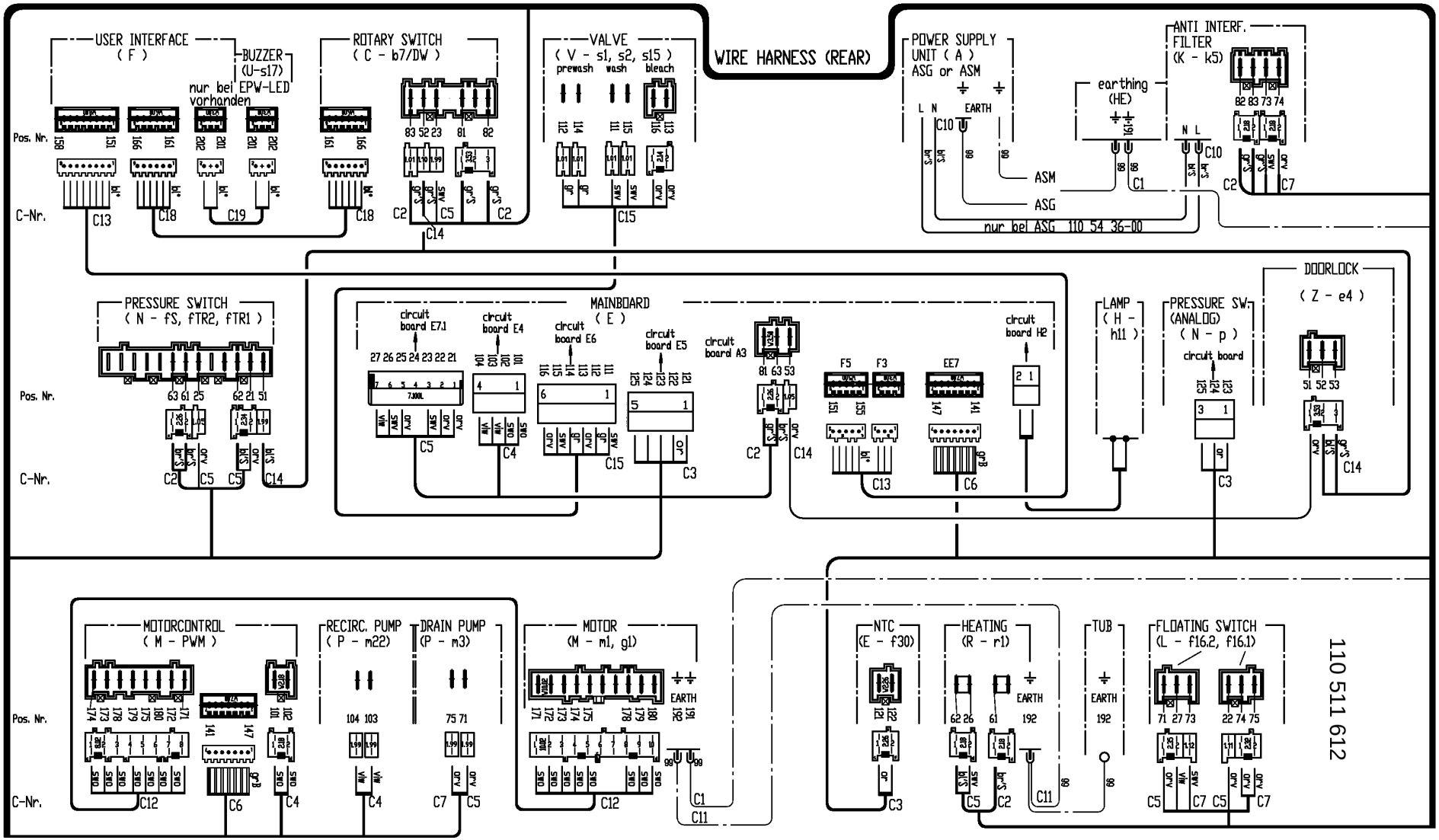

Explosionszeichnungs Nr.:N1036K07
Number of picture