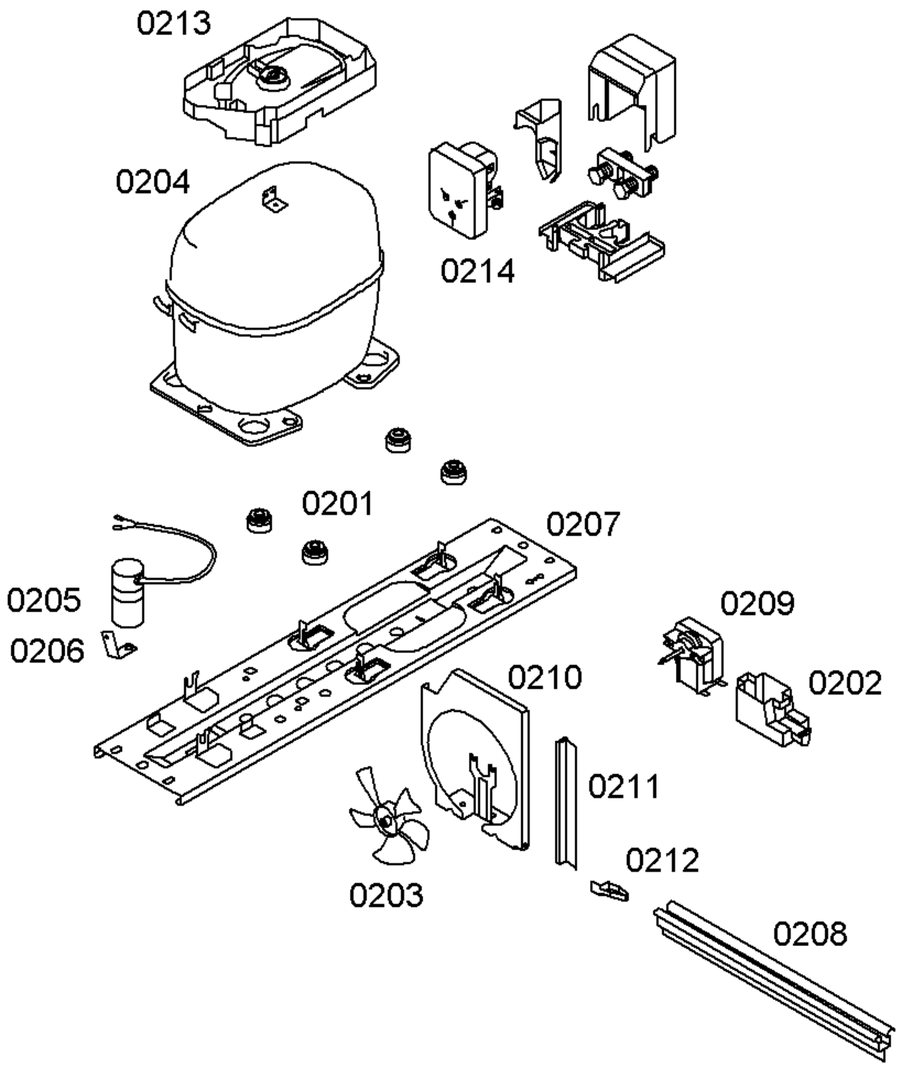

TECHNISCHE DATEN/TECHNICAL DATA/DONNEES TECHNICUES/DATOS TECNICOS			
Verdichter/Compressor/Compresseur/Compresor	DANFOSS		
Typ/Type/Tipo	TLX 7.5 KK3		
Förderleistung/Delivery/Debit/Aspiración l/h	0246		
Anlaufstromm/Startlng current/Cour.démarrage/Int.arranque A	5,5		
Widerstand/Resistance/Resistencia. Ha/main/prin. Ohm	28,9		
Hi/aux.	29,6		
Klape Therm./Thermostat/Termostat Typ/Type/Tipo Reglerstellung/Position/Conexión Schaltwerte/Switching values/ ..ein/conex.°C Valeurs de commutation/Desconex. ..aus"/descon. (..abtaven' od) ..alarm'	kalt warm		
Fülmenge/Fill. quantily/Charge/Carga R600 g	25		
Anschlusswert/Comm. load/Puiss. Connect./Potenc. W	70		
Heizung/Heater/Chauflage/Resistenc.descong. Widerstand/Resistance/Resistencia KW Leistung/Power/Puissance/Potencia W			
Ventilator/Blower/Ventilateur/Ventilador Widerstand/Resistance/Resistencia			