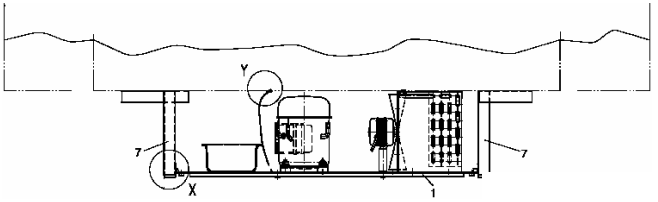
Y
7
X
1
7

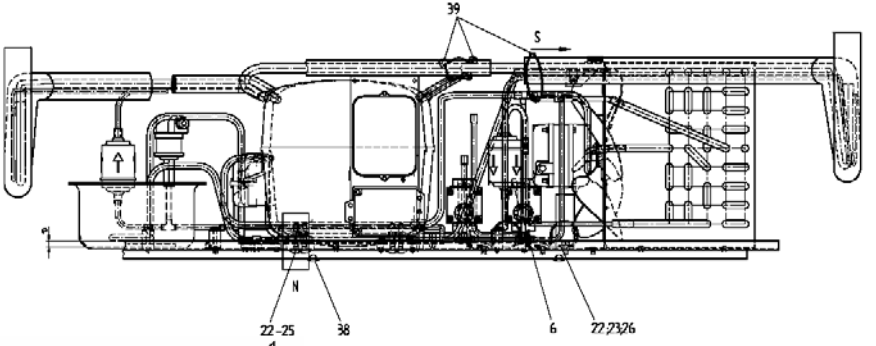
39
S
N
22-25
38
6
27,23,26

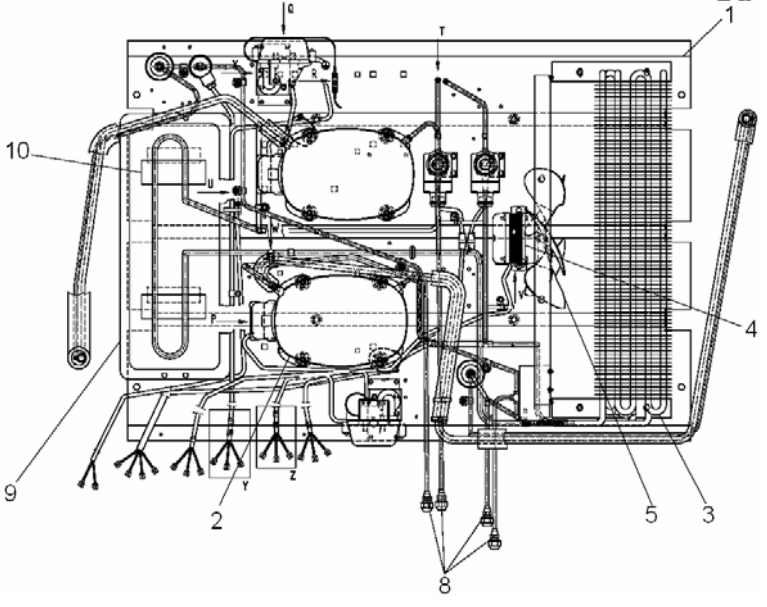
Q
T
1
10
4
9
2
Y
Z
5
3
8