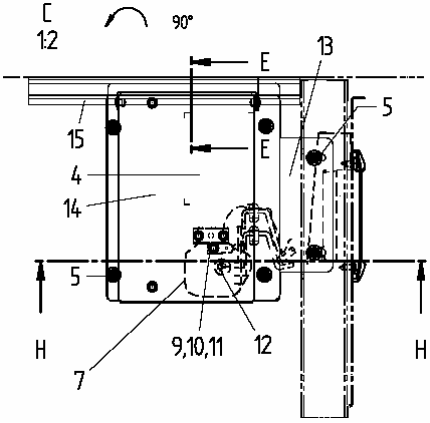
C
1:2
90°
E
E
13
5
15
4
14
5
H
H
7
9,10,11
12

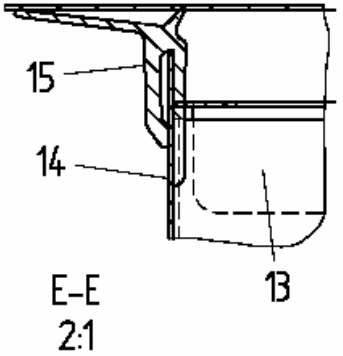
15
14
13
E-E
2:1

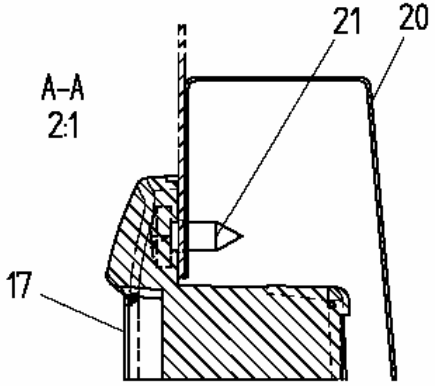
21
20
A-A
2:1
17

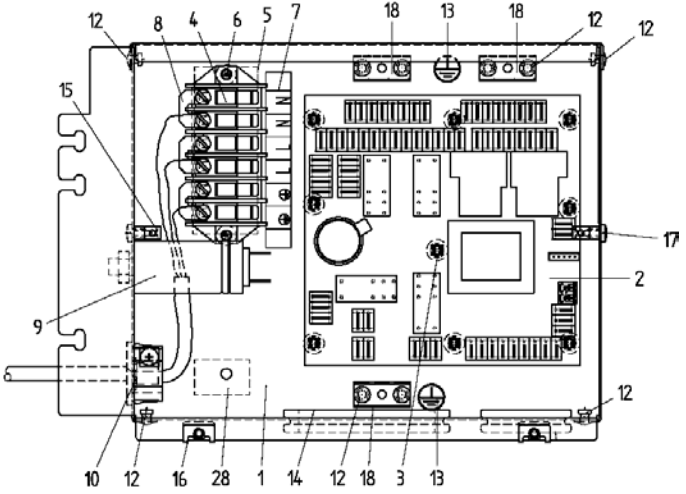
12
8
4
6
5
7
18
13
18
12
12
15
17
2
9
12
10
12
16
28
1
14
12
18
3
13