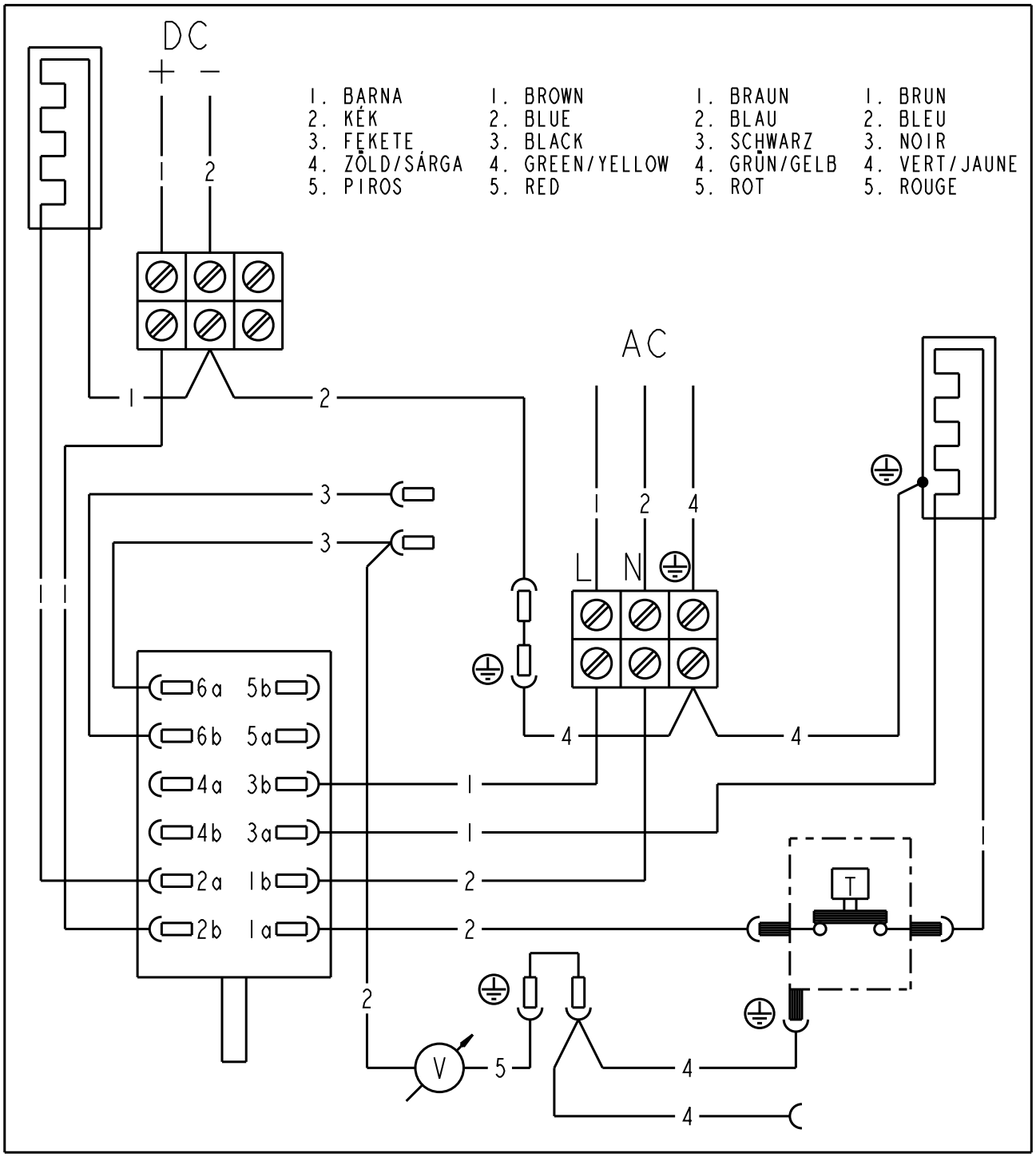

PP 207 5661 01