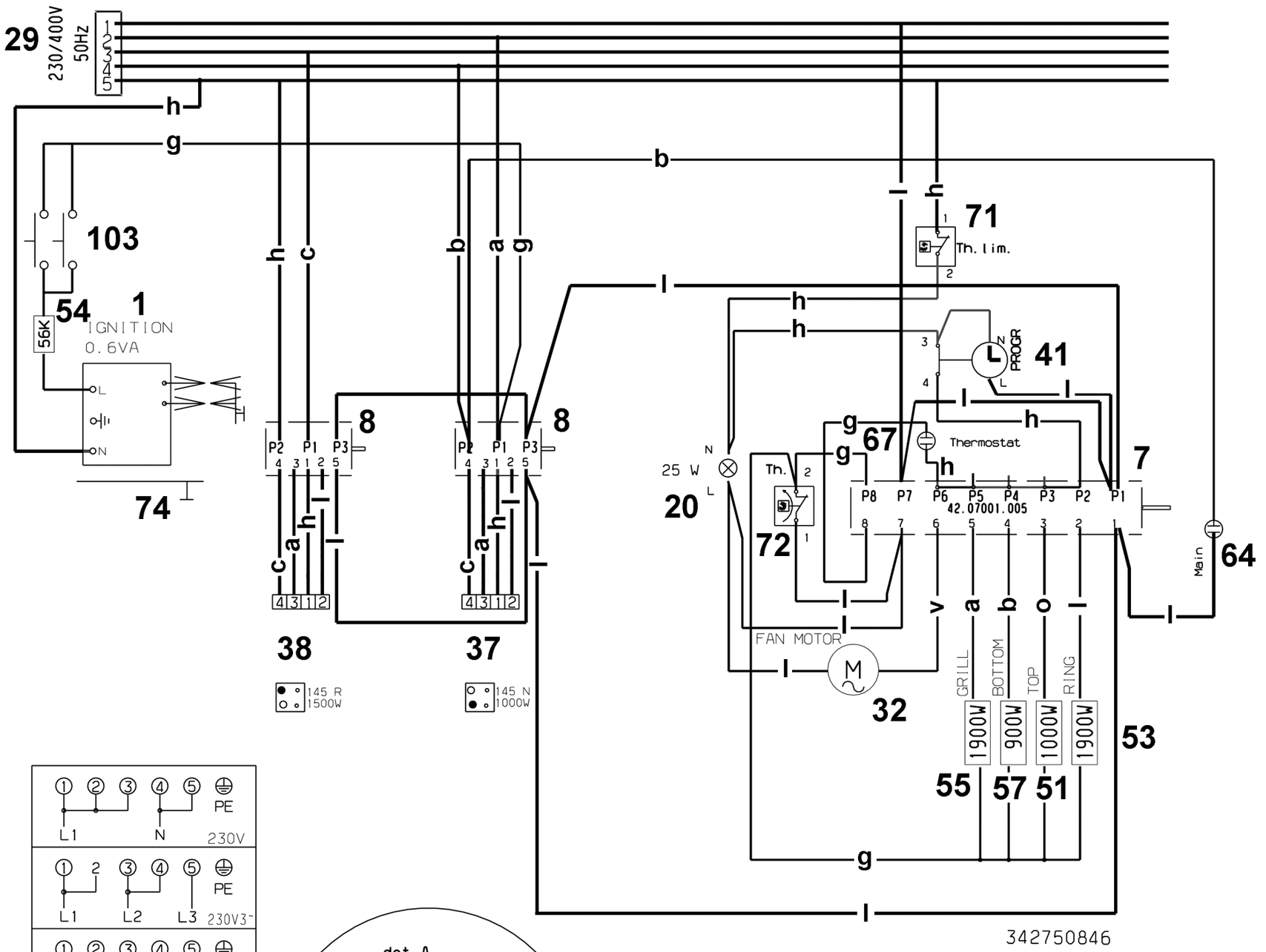

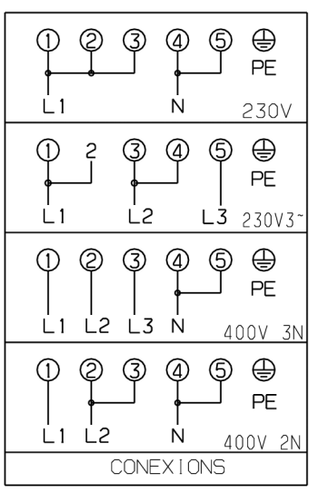

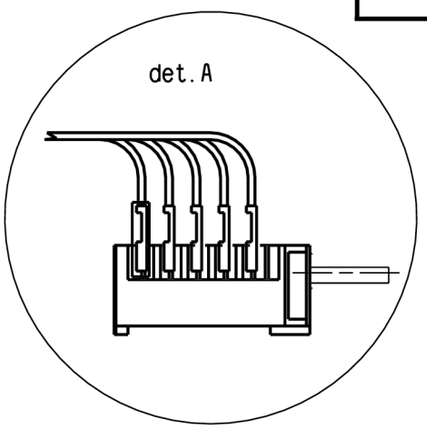

HOB SWITCH

46.27266.500

POS	0	6	5	4	3	2	1
4 - P2		▬	▬		▬	▬	
3 - P2		▬	▬	▬			▬
3 - P1						▬	
1 - P1		▬					▬
2 - P1		▬	▬	▬	▬		
5 - P3		▬	▬	▬	▬	▬	▬

OVEN SWITCH

42.07001.005

POS.	0	1	2	3	4	5	6
1-P1		▬	▬	▬	▬	▬	▬
2-P2						▬	
3-P3		▬		▬			
4-P4		▬	▬				
5-P5					▬		
6-P6						▬	▬
7-P7		▬	▬	▬	▬	▬	▬
8-P8		▬	▬	▬	▬	▬	▬