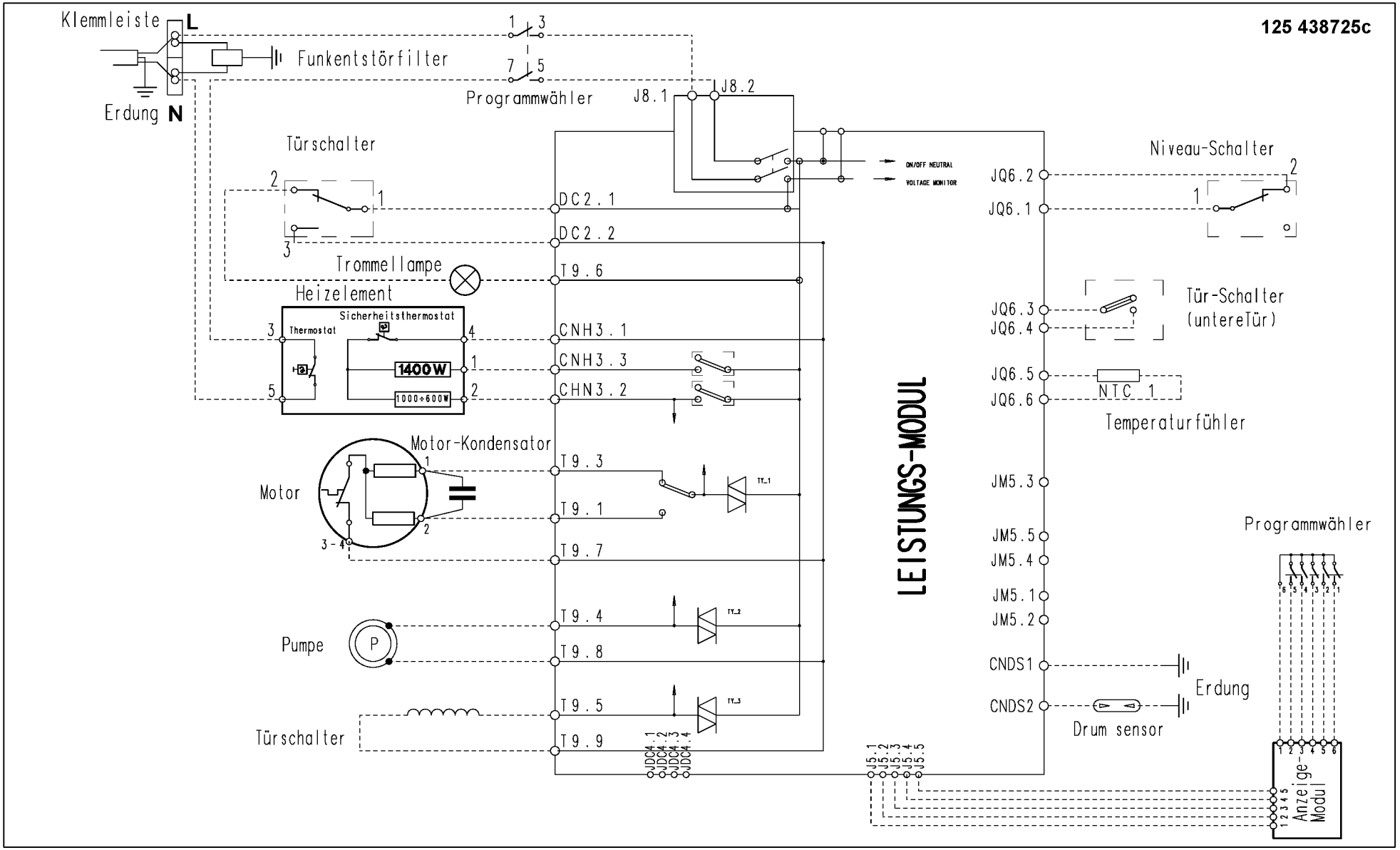
125 438725c
Klemmleiste
L
Funkentstörfilter
Erdung
N
Programmwähler
J8.1
J8.2
ON/OFF NEUTRAL
VOLTAGE MONITOR
Türschalter
Niveau-Schalter
DC2.1
DC2.2
T9.6
Trommellampe
Heizelement
Sicherheitsthermostat
Thermostat
1400W
1000÷600W
CNH3.1
CNH3.3
CHN3.2
Tür-Schalter
(untereTür)
NTC 1
Temperaturfühler
Motor-Kondensator
Motor
T9.3
T9.1
T9.7
T9.4
T9.8
T9.5
T9.9
Pumpe
Türschalter
LEISTUNGS-MODUL
JQ6.2
JQ6.1
JQ6.3
JQ6.4
JQ6.5
JQ6.6
JM5.3
JM5.5
JM5.4
JM5.1
JM5.2
CNDS1
CNDS2
Erdung
Drum sensor
Programmwähler
Anzeige-Modul