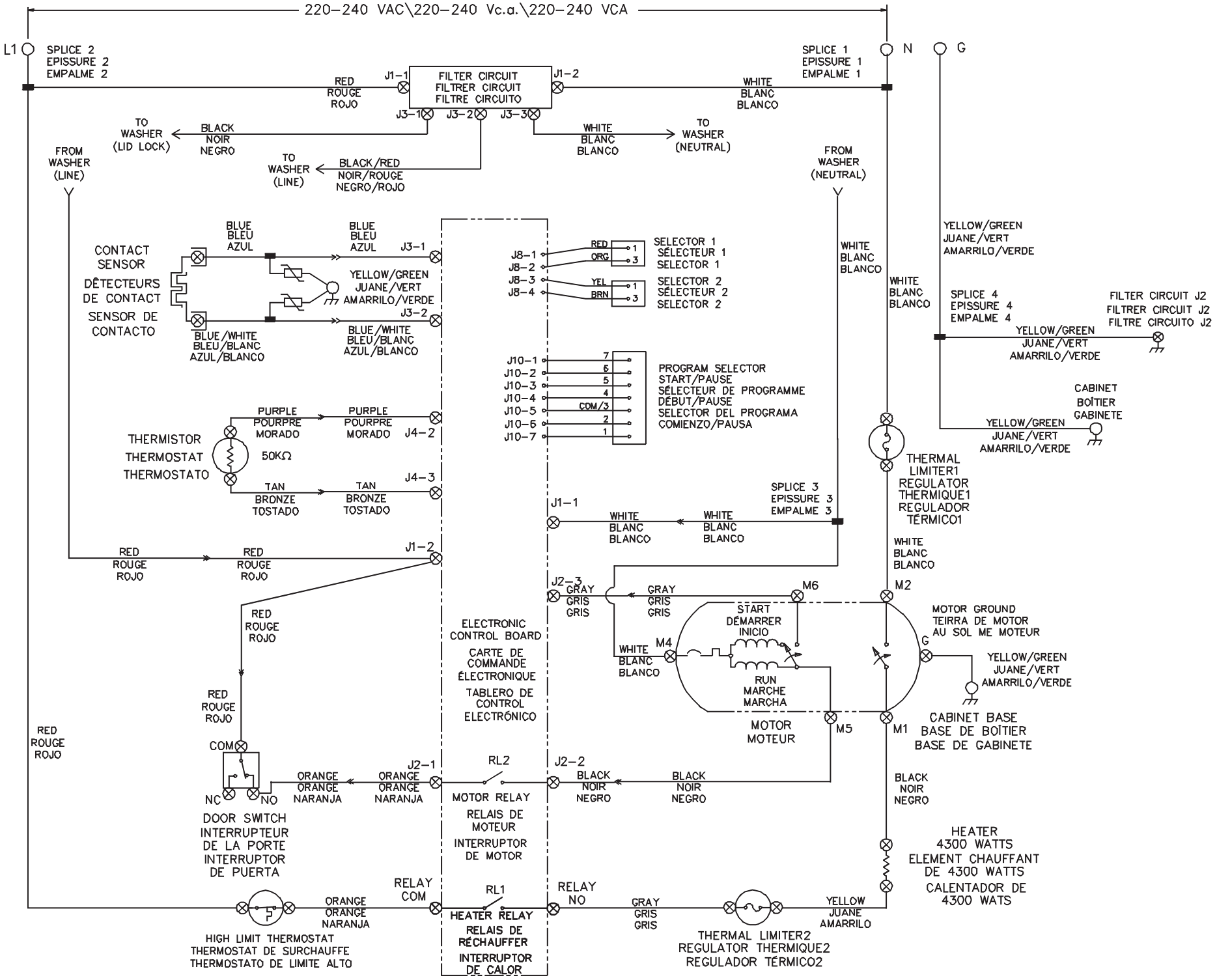

POMXP300000022