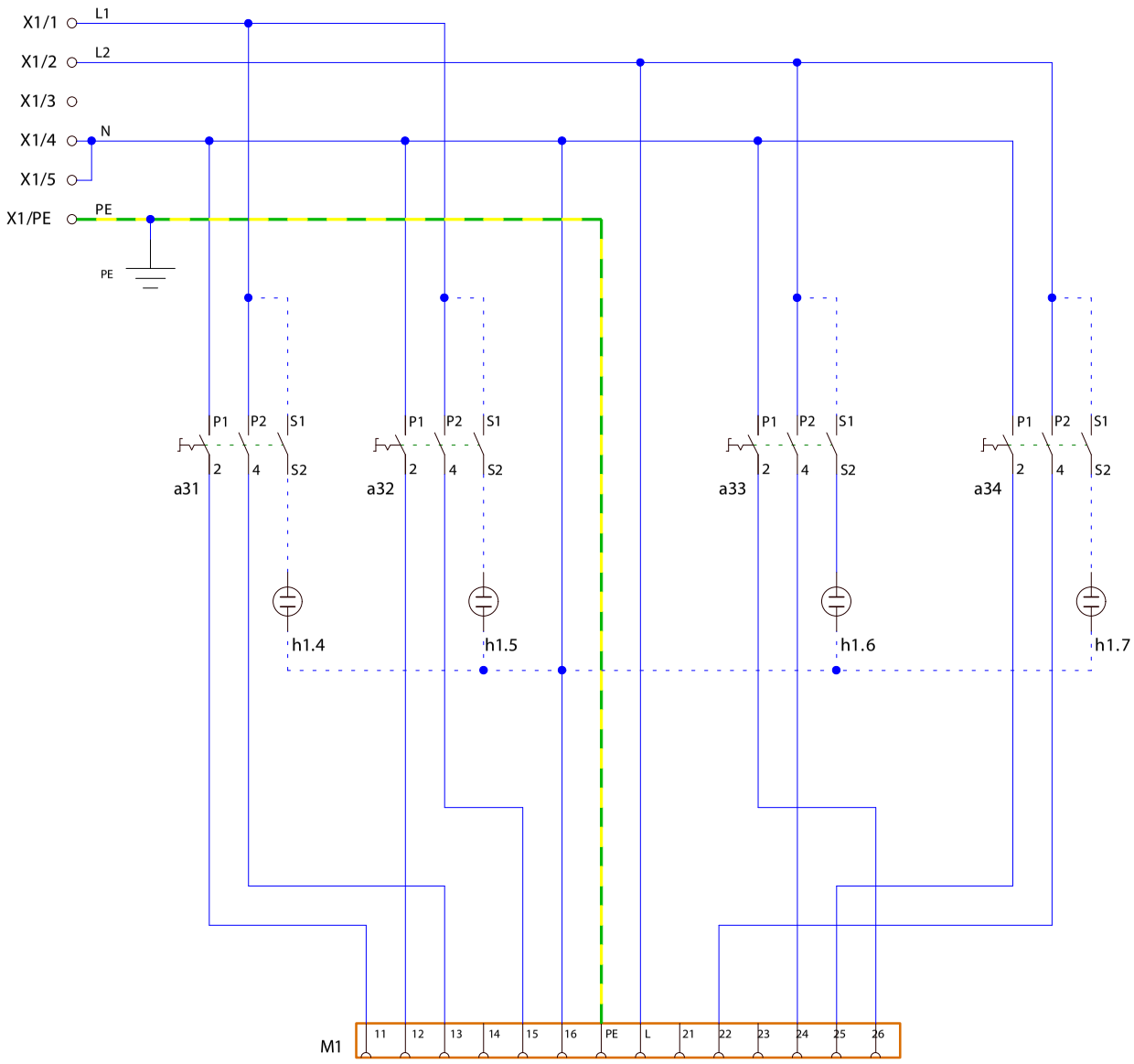
X1/1
L1
X1/2
L2
X1/3
X1/4
N
X1/5
X1/PE
PE
PE
P1
P2
S1
2
4
S2
a31
a32
a33
a34
h1.4
h1.5
h1.6
h1.7
M1
11
12
13
14
15
16
PE
L
21
22
23
24
25
26

A10100801