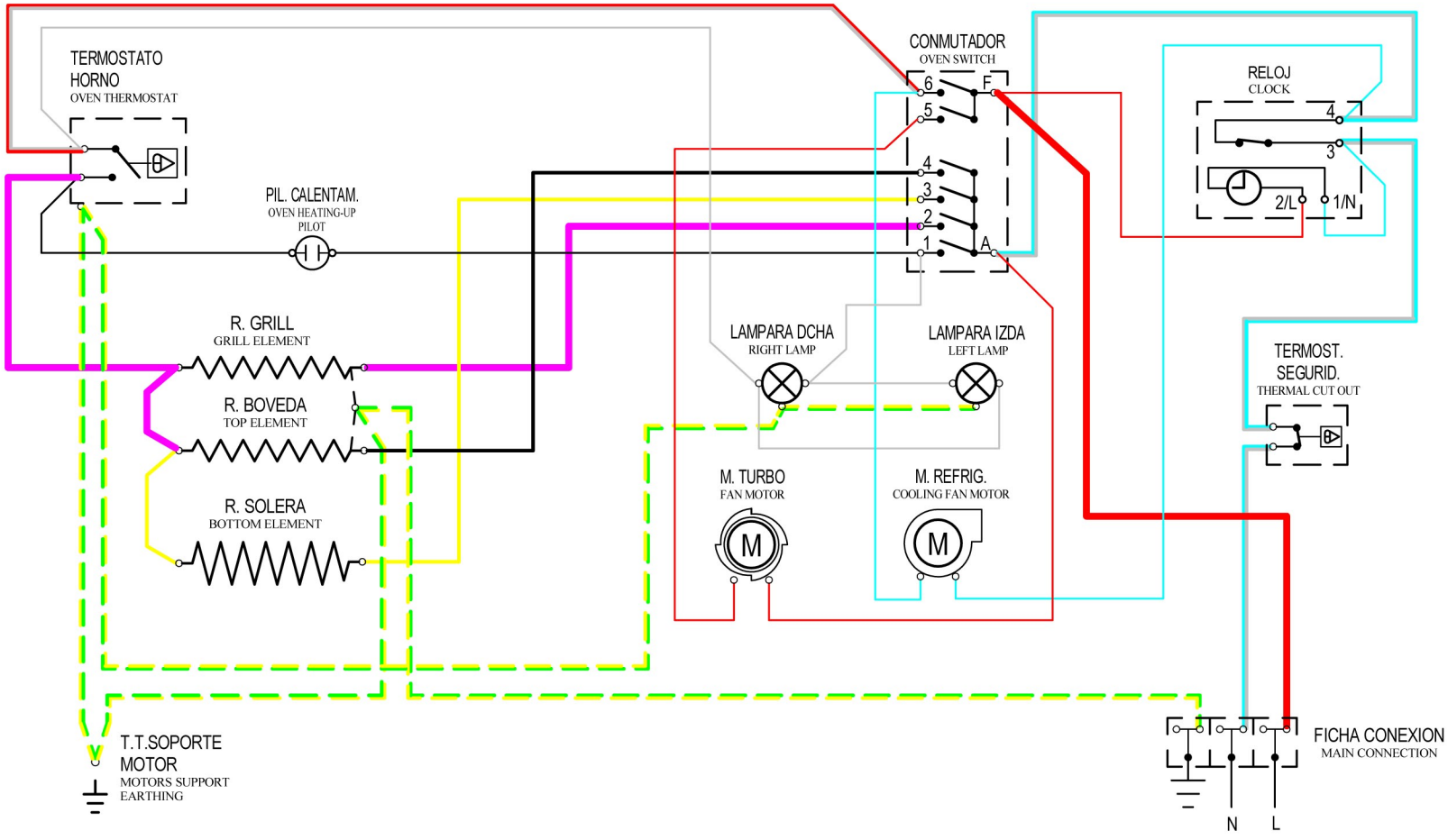

SIMBOLO	DESIGNACION
▬▬	Cable sección: 1.5mm²
▬ ▬	Cable sección: 1.5mm² (Toma tierra)
▬▬	Cable sección: 1mm²
═══	Cable sección: 0.5mm²

CONMUTADOR 8P. Ref. 780625 "GOTTAK"										
		1	2	3	4	5	6	7	8	
6	F		●	●	●	●	●	●	●	LINEA "L"
5				●			●			M. TURBO
4			●	●		●	●			R. BOVEDA
3			●	●				●	●	R. SOLERA
2					●	●	●		●	R. GRILL
1	A		●	●	●	●	●	●	●	LINEA "N"