124 876374c

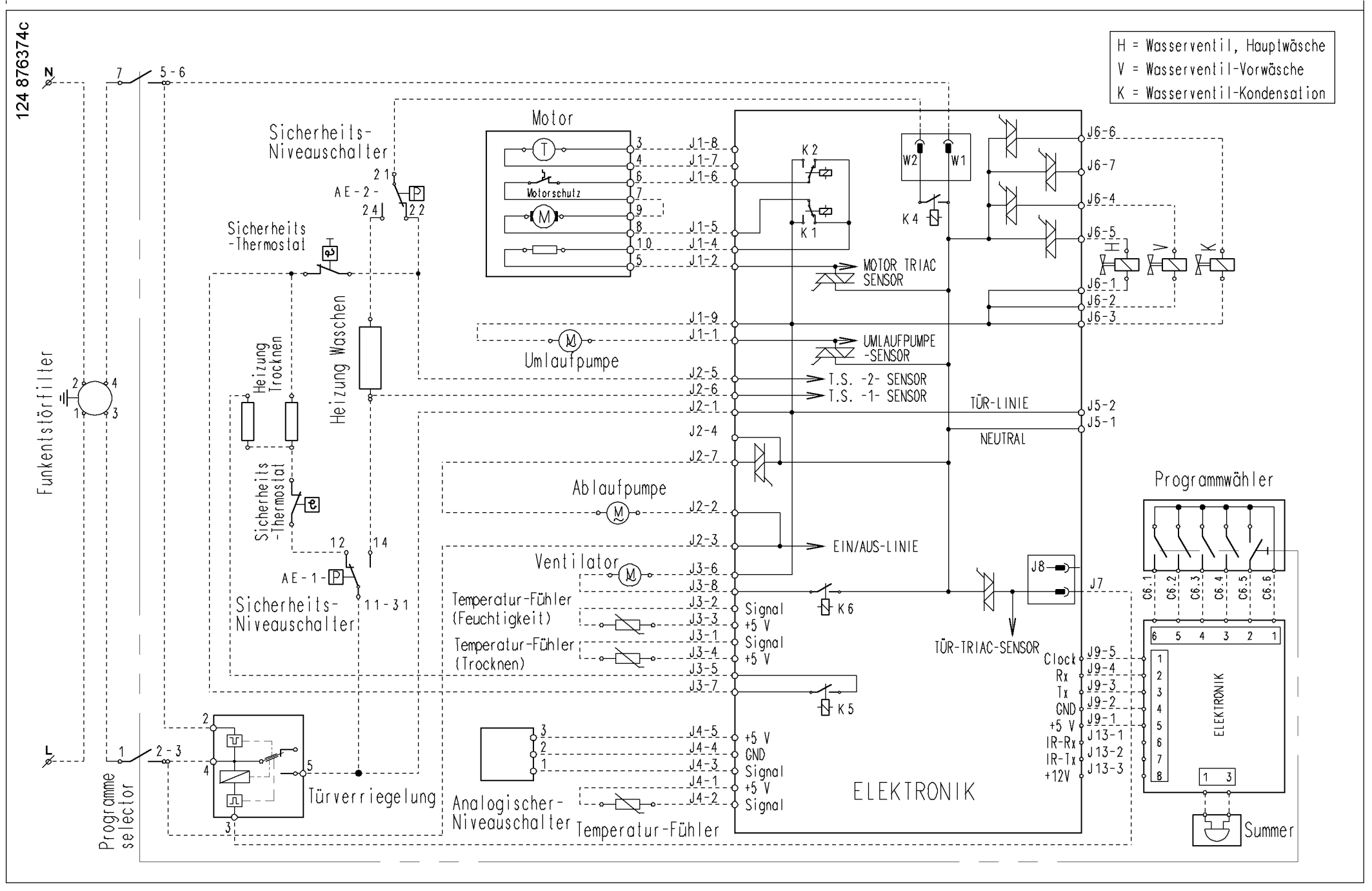
H = Wasserventil, Hauptwäsche
V = Wasserventil-Vorwäsche
K = Wasserventil-Kondensation
N
L
Funkentstörfilter
Sicherheits-Niveauschalter
AE-2-
Sicherheits-Thermostat
Heizung Trocknen
Heizung Waschen
Sicherheits-Thermostat
AE-1-
Sicherheits-Niveauschalter
Motor
Motorschutz
Umlaufpumpe
Ablaufpumpe
Ventilator
Temperatur-Fühler (Feuchtigkeit)
Temperatur-Fühler (Trocknen)
Analogischer-Niveauschalter
Temperatur-Fühler
Programme selector
Türverriegelung
MOTOR TRIAC SENSOR
UMLAUFPUMPE -SENSOR
T.S. -2- SENSOR
T.S. -1- SENSOR
TÜR-LINIE
NEUTRAL
EIN/AUS-LINIE
TÜR-TRIAC-SENSOR
Signal
+5 V
GND
Clock
Rx
Tx
IR-Rx
IR-Tx
+12V
ELEKTRONIK
Programmwähler
Summer