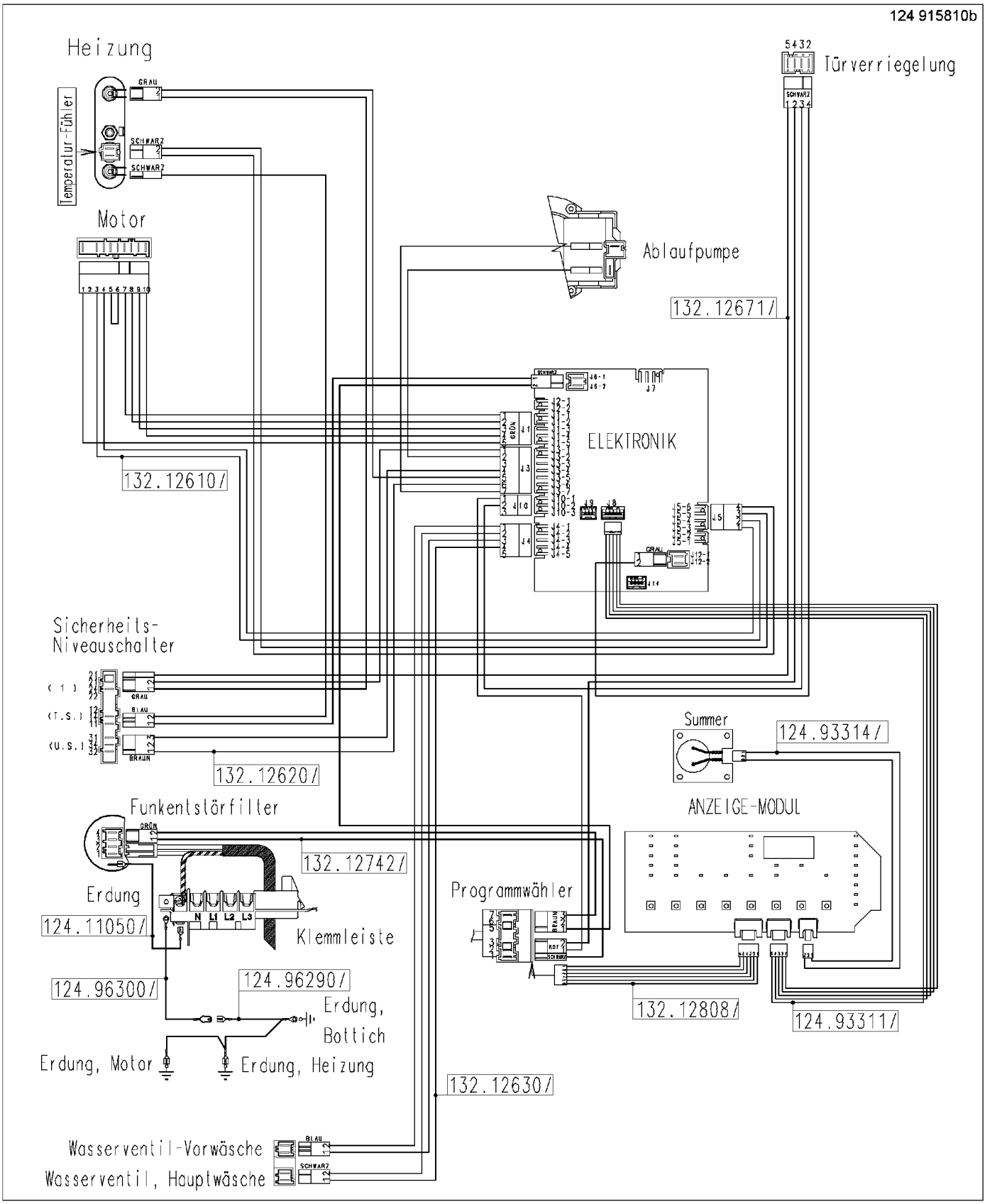
Heizung
Temperatur-Fühler
GRAU
SCHWARZ
SCHWARZ
Motor
1 2 3 4 5 6 7 8 9 10
Ablaufpumpe
132.12671/
5 4 3 2
Türverriegelung
SCHWARZ
1 2 3 4
ELEKTRONIK
J1
J3
J4
J5
J6-1
J6-2
J7
J8
J9
J10
J14
GRÜN
GRAU
132.12610/
Sicherheits-
Niveauschalter
(1)
(T.S.)
(U.S.)
GRAU
BLAU
BRAUN
132.12620/
Summer
124.93314/
ANZEIGE-MODUL
Funkentstörfilter
GRÜN
132.12742/
Erdung
124.11050/
N L1 L2 L3
Klemmleiste
Programmwähler
BRAUN
ROT
SCHWARZ
132.12808/
124.93311/
124.96300/
124.96290/
Erdung,
Bottich
Erdung, Motor
Erdung, Heizung
132.12630/
Wasserventil-Vorwäsche
Wasserventil, Hauptwäsche
BLAU
SCHWARZ