125 438780c

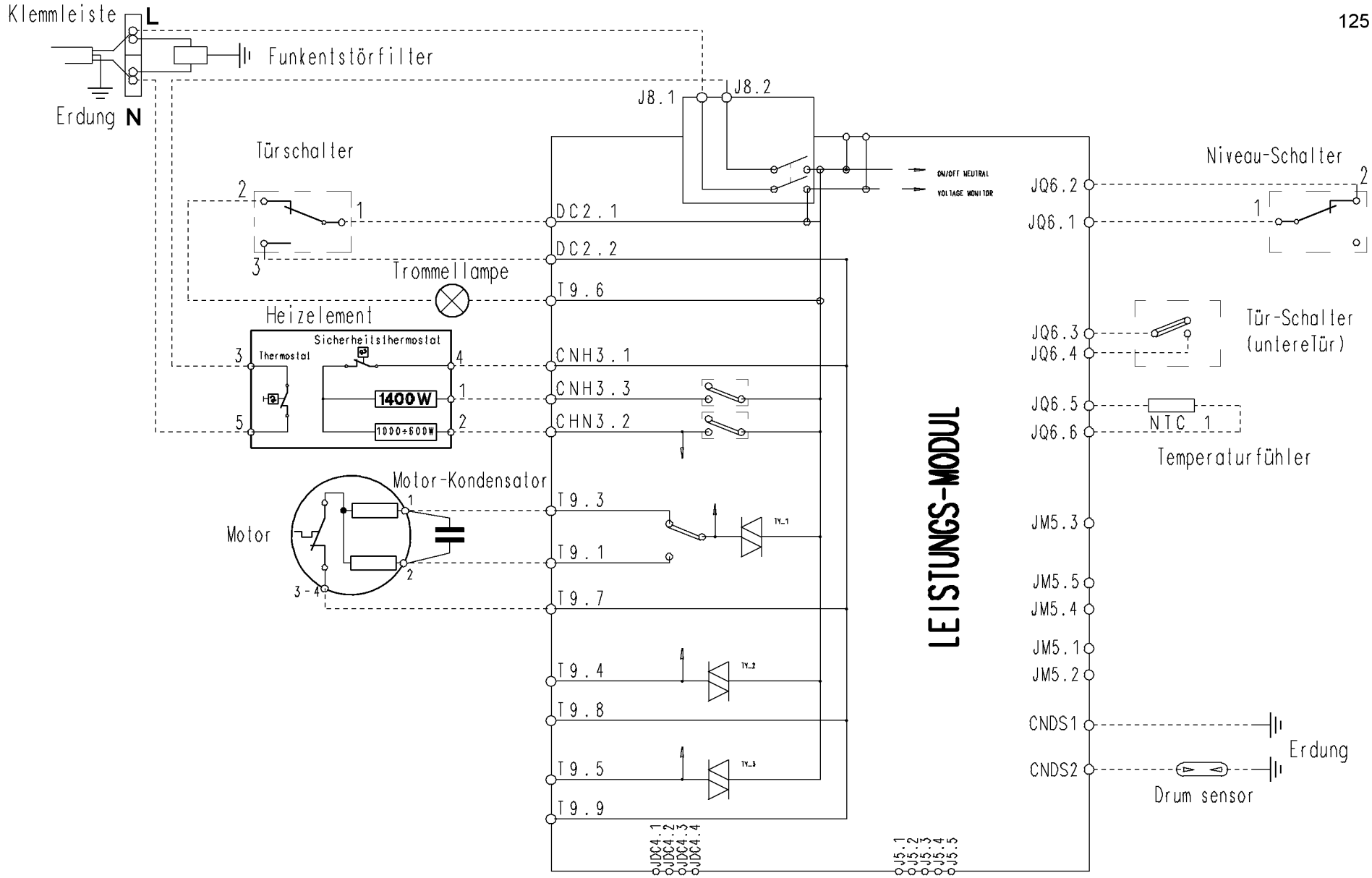
Klemmleiste
L
Funkentstörfilter
Erdung
N
J8.1
J8.2
ON/OFF NEUTRAL
VOLTAGE MONITOR
Türschalter
2
1
3
DC2.1
DC2.2
Trommellampe
T9.6
Heizelement
Sicherheitsthermostat
Thermostat
3
4
1
2
5
1400W
1000÷600W
CNH3.1
CNH3.3
CNH3.2
Motor-Kondensator
Motor
1
2
3-4
T9.3
T9.1
T9.7
T9.4
T9.8
T9.5
T9.9
TY_1
TY_2
TY_3
JDC4.1
JDC4.2
JDC4.3
JDC4.4
J5.1
J5.2
J5.3
J5.4
J5.5
LEISTUNGS-MODUL
JQ6.2
JQ6.1
Niveau-Schalter
2
1
JQ6.3
JQ6.4
Tür-Schalter
(untereTür)
JQ6.5
JQ6.6
NTC 1
Temperaturfühler
JM5.3
JM5.5
JM5.4
JM5.1
JM5.2
CNDS1
CNDS2
Erdung
Drum sensor